# ПОГРУЖНЫЕ ДРЕНАЖНЫЕ НАСОСЫ SDS

aikonrussia.ru

aikon

Aikon – суббренд компании CNP, введенный для расширения модельного ряда продукции. Помимо насосного ряда, компания Aikon имеет огромный ассортимент комплектующих для насосов и устройств автоматического управления электродвигателями.

Компания Aikon предлагает широкий спектр частотно-регулируемых приводов, технологии электроснабжения и автоматизации, датчики, контроллеры и промышленные облачные платформы.

В дополнение к традиционному управлению электродвигателями продукты и системы Aikon также широко используются в специальных отраслях промышленности, таких как высокоскоростные вентиляторы, синхронные двигатели с постоянными магнитами, энергосбережение и накопление энергии, стендовые испытания, источники питания с переменной частотой и источники питания постоянного тока.

Благодаря исследованиям и разработкам в России, насосы компании Aikon отлично себя зарекомендовали в ЕС, Южной и Юго-Восточной Азии, на Ближнем Востоке, в Африке, а также в Центральной Америке.

Строгая концепция продукта Aikon постоянно совершенствует продукты и решения для клиентов. Компания расположена в Шанхае, удобном порту и центре распределения грузов, чтобы облегчить быструю доставку оборудования.

## Общие сведения 04

Области применения 04

Электродвигатель 04

Дополнительные функции 04

Маркировка 05

## Конструкция насоса 05

SDS 0,25-0,75 кВт 06

SDS 1,5-2,2 кВт 08

SDS 3,7-5,5 кВт 10

SDS 7,5-11 кВт 12

## Условия эксплуатации 14

Перекачиваемая жидкость 14

Температура перекачиваемой жидкости 14

Максимальный размер твердых частиц 14

## Электрические данные 15

## Графические характеристики SDS 16

## Габаритно-присоединительные размеры 24

# Общие сведения

SDS - погружной дренажный насос, который представляет собой сочетание компактной конструкции, высокой производительности и износостойкости.

## Области применения

Насосы предназначены для применения в таких местах, как:

- гражданское строительство;
- очистные сооружения сточных вод;
- горное дело, карьеры, добыча угля;
- приямках индивидуальных тепловых станций;

## Технические характеристики

- напор: до 50 м;
- подача: до 150 м;
- максимальная глубина погружения:
- SDS 0.25 ~ 0.75 кВт: 10 м;
- SDS 1.1 ~ 11 кВт: 25 м;
- степень защиты: IP68;
- класс изоляции: F;
- мощность подключаемого электродвигателя: от 0.25 до 11 кВт;
- напряжение питания:

SDS M0.25 ~ 0.75:

50 Гц, 1x220В;

60 Гц, 1x220В

SDS M1.5:

50 Гц, 1x220В;

60 Гц, 1x220В

SDS M1.5~11:

50 Гц, 3x400В;

60 Гц, 3x380В.

## Дополнительные функции

- Изменение питающего напряжения.
- Увеличение длины кабеля.
- Стандартная длина кабеля 8 метров.

## Маркировка

**SDS [1] M [2] – F [3] 2 [4] – 1.5 [5]**

| | |
|---|---|
| **[1] SDS** | **Тип насоса:**<br>Погружной дренажный насос |
| **[2] M** | M: 1x220 В<br>( ): 3x380 В |
| **[3] F** | Наличие поплавкового выключателя |
| **[4] 2** | Типоразмер насоса |
| **[5] 1.5** | Мощность, кВт |

# Конструкция насоса

Серия SDS обладает стандартной конструкцией для дренажных насосов. Патрубок нагнетания располагается в верхней части и выполнен в виде штуцера для соединения с гибким шлангом.

Рабочее колесо насоса – полуоткрытого типа, выполнено из сплава с высоким содержанием хрома для обеспечения высокой износостойкости. Элементы проточной части, контактирующие с рабочей жидкостью изготовлены из чугуна и нержавеющей стали.

Герметичный электродвигатель насоса, охлаждаемый протекающей через внешнюю камеру средой, отделен от перекачиваемой жидкости с помощью масляной камеры и двойного торцевого уплотнения. Для того чтобы не допустить перегрев, двигатель оснащен встроенной тепловой защитой.

Электродвигатель состоит из стального корпуса, в который запрессован статор. Корпус закрыт сверху крышкой корпуса, снизу – крышкой масляной камеры, закрепленными болтами. Ротор двигателя установлен с использованием радиальных шариковых подшипников. Осевая фиксация ротора выполнена крышкой масляной камеры. Все места неподвижных соединений защищены от протечек влаги кольцевым уплотнением. Оснащен встроенной тепловой защитой.

# Конструкция SDS 0.25-0.75 кВт

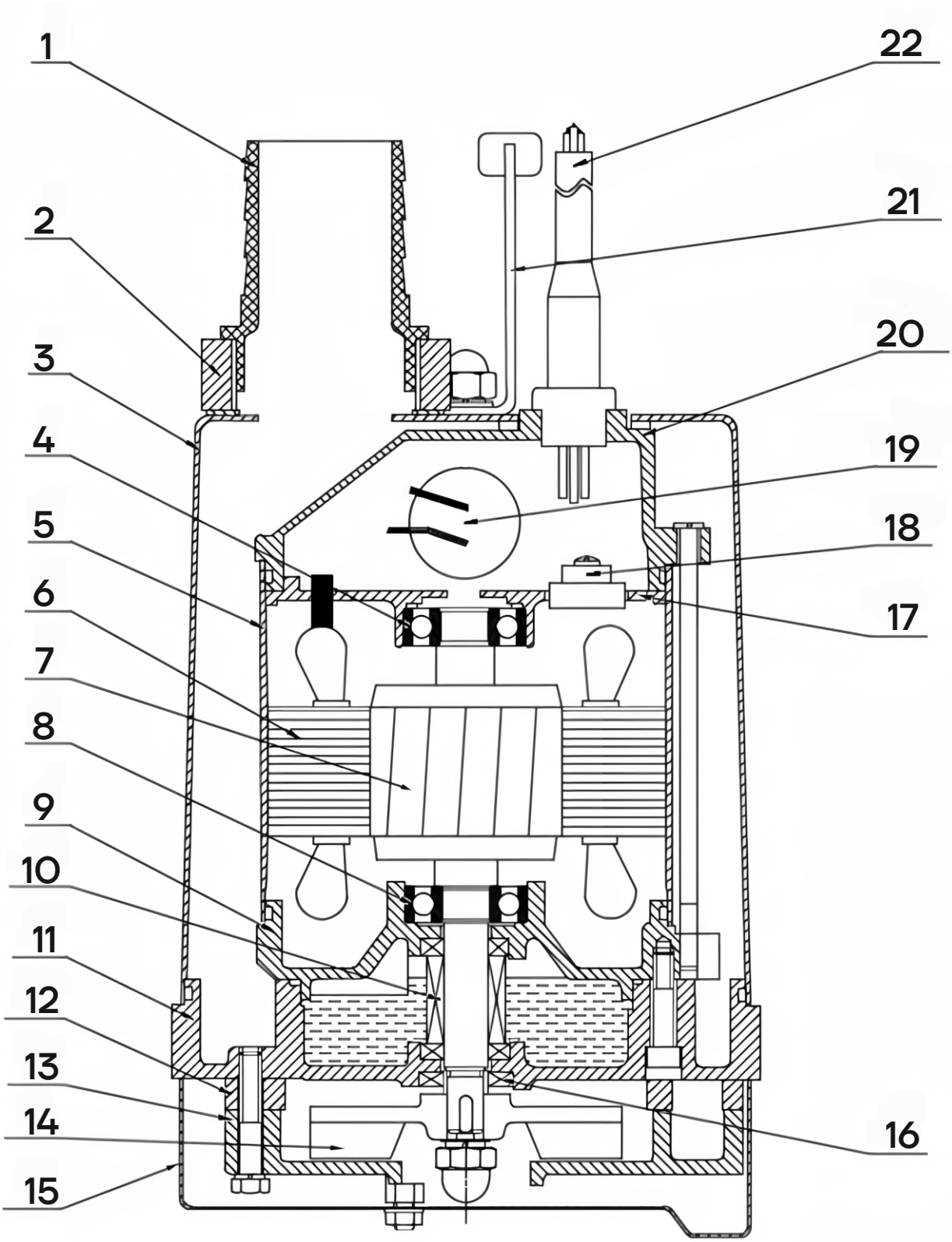

## Конструкция SDS 0.25-0.75 кВт

| № поз. | Наименование | Материал |
|---|---|---|
| 1 | Напорный патрубок | ABS |
| 2 | Основание напорного патрубка | PA66 |
| 3 | Наружный кожух | AISI304SS |
| 4 | Подшипник шариковый | - |
| 5 | Корпус двигателя | AISI304SS |
| 6 | Статор | - |
| 7 | Ротор | Вал ротора: AISI304SS |
| 8 | Подшипник шариковый | - |
| 9* | Корпус подшипника | Чугун |
| 10 | Торцевое уплотнение | Карбид кремния / углеродо-керамическое |
| 11* | Корпус | Чугун |
| 12 | Прокладка | NBR |
| 13* | Диффузор | Чугун |
| 14* | Рабочее колесо | Ковкий чугун |
| 15 | Фильтр | AISI304SS |
| 16 | Манжетное уплотнение | - |
| 17 | Подшипниковый щит | Алюминий |
| 18 | Защита двигателя | - |
| 19 | Конденсатор | - |
| 20* | Крышка | Чугун |
| 21 | Ручка | Резина и AISI304SS |
| 22 | Кабель | H07RN-F |

*Опция: исполнение из AISI304SS

# Конструкция SDS 1.5-2.2 кВт

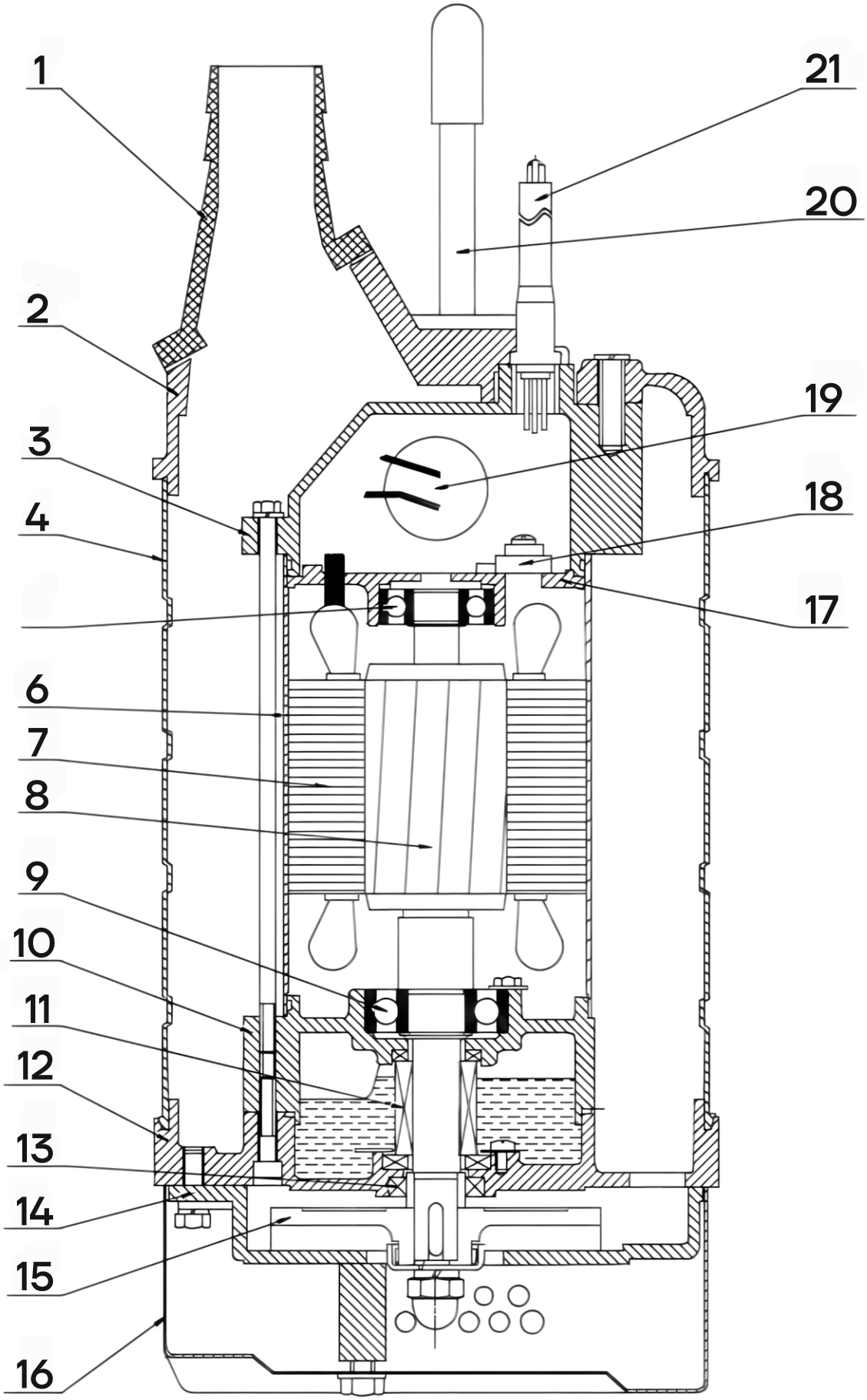

## Конструкция SDS 1.5-2.2 кВт

| № поз. | Наименование | Материал |
|---|---|---|
| 1* | Напорный патрубок | Чугун |
| 2* | Крышка | Чугун |
| 3* | Крышка электродвигателя | Чугун |
| 4 | Наружный кожух | AISI304SS |
| 5 | Подшипник шариковый | - |
| 6 | Корпус двигателя | AISI304SS |
| 7 | Статор | - |
| 8 | Ротор | Вал ротора: AISI304SS |
| 9 | Подшипник шариковый | - |
| 10* | Корпус подшипника | Чугун |
| 11 | Торцевое уплотнение | SiC-SiC/Carbon-SiC |
| 12* | Корпус | Чугун |
| 13 | Манжетное уплотнение | - |
| 14* | Диффузор | Ковкий чугун |
| 15* | Рабочее колесо | Сплав с высоким содержанием Cr |
| 16* | Фильтр | Сталь |
| 17 | Подшипниковый щит | Чугун |
| 18 | Защита двигателя | - |
| 19 | Конденсатор | - |
| 20* | Ручка | Резина, сталь |
| 21 | Кабель | H07RN-F |

*Опция: исполнение из AISI304SS

# Конструкция SDS 3.7-5.5 кВт

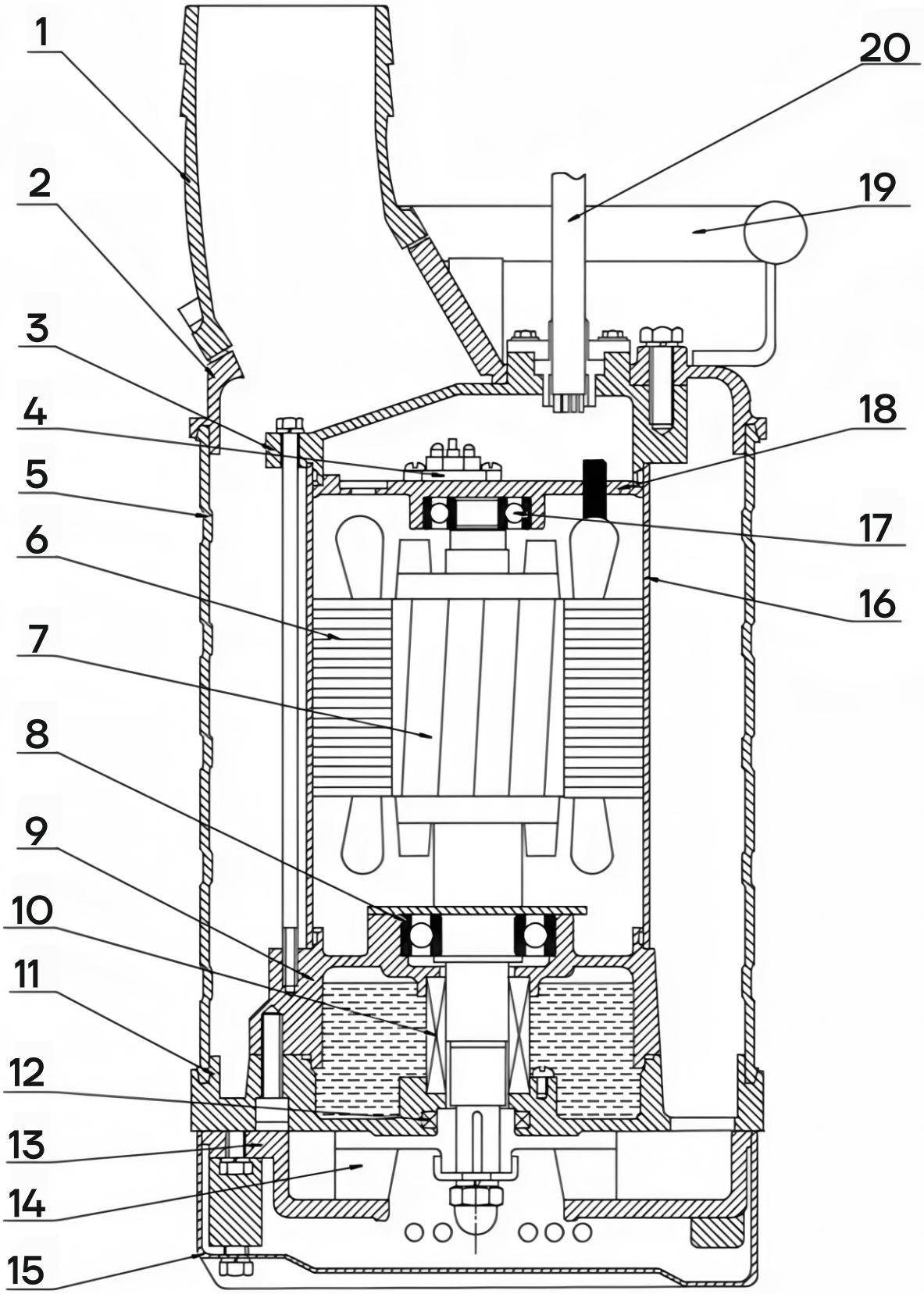

## Конструкция SDS 3.7-5.5 кВт

| № поз. | Наименование | Материал |
|---|---|---|
| 1* | Напорный патрубок | Чугун |
| 2* | Крышка | Чугун |
| 3* | Крышка электродвигателя | Чугун |
| 4 | Защита двигателя | - |
| 5 | Наружный кожух | AISI304SS |
| 6 | Статор | - |
| 7 | Ротор | Вал ротора: AISI304SS |
| 8 | Подшипник шариковый | - |
| 9* | Корпус подшипника | Чугун |
| 10 | Торцевое уплотнение | SiC-SiC/SiC-SiC |
| 11* | Корпус | Чугун |
| 12 | Манжетное уплотнение | - |
| 13* | Диффузор | Ковкий чугун |
| 14* | Рабочее колесо | Сплав с высоким содержанием Cr |
| 15* | Фильтр | Сталь |
| 16 | Корпус двигателя | Нержавеющая сталь |
| 17 | Подшипник шариковый | - |
| 18 | Подшипниковый щит | Чугун |
| 19* | Ручка | Сталь |
| 20 | Кабель | - |

*Опция: исполнение из AISI304SS

# Конструкция SDS 7.5-11 кВт

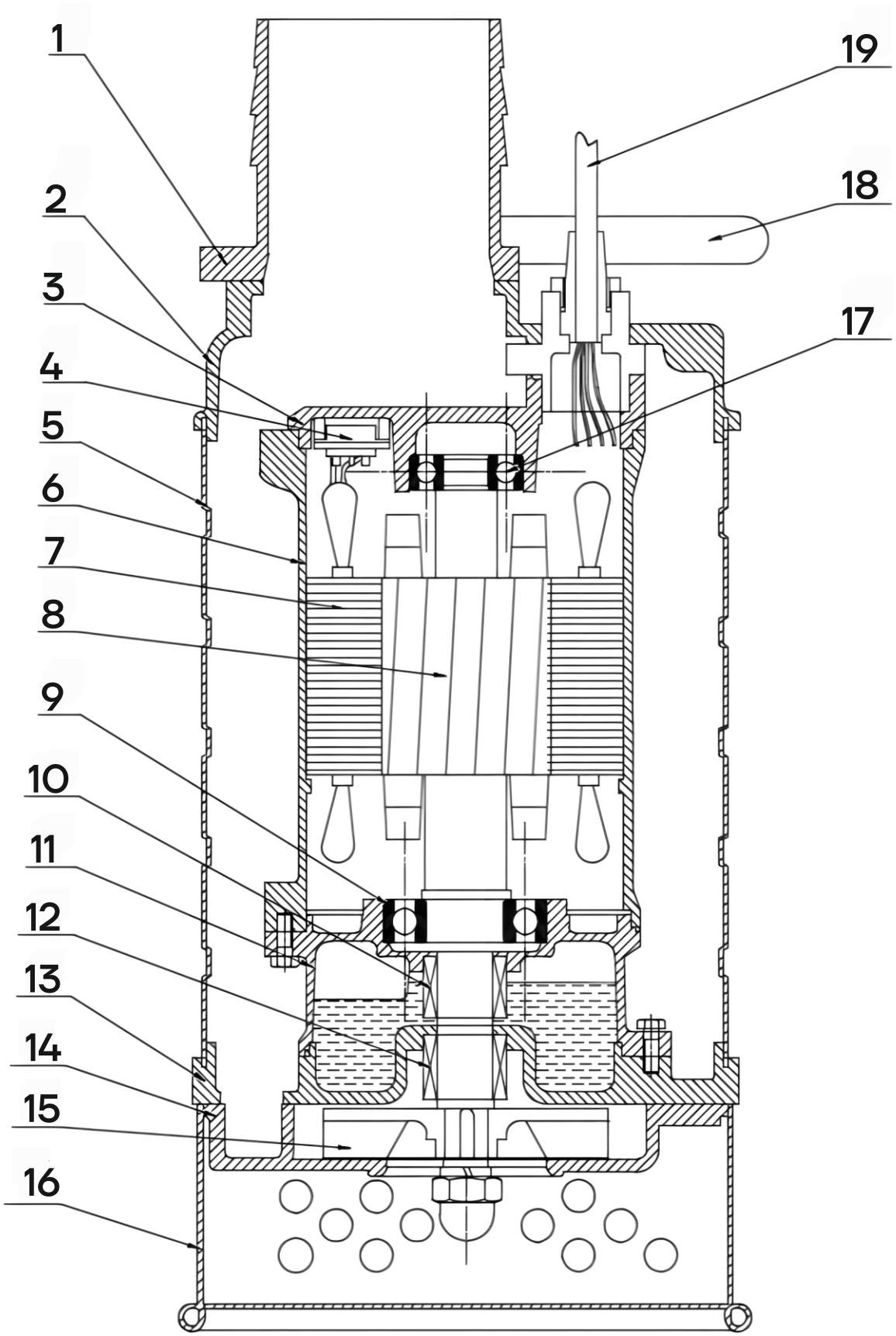

## Конструкция SDS 7.5-11 кВт

| № поз | Наименование | Материал |
|---|---|---|
| 1* | Напорный патрубок | Чугун |
| 2* | Крышка | Чугун |
| 3* | Крышка электродвигателя | Чугун |
| 4 | Защита двигателя | - |
| 5 | Наружный кожух | AISI304SS |
| 6 | Корпус электродвигателя | Нержавеющая сталь |
| 7 | Статор | - |
| 8 | Ротор | Вал ротора: AISI304SS |
| 9 | Подшипник шариковый | - |
| 10 | Торцевое уплотнение | SiC/SiC |
| 11* | Корпус подшипника | Чугун |
| 12 | Торцевое уплотнение | SiC/SiC |
| 13* | Корпус | Чугун |
| 14* | Диффузор | Ковкий чугун |
| 15* | Рабочее колесо | Сплав с высоким содержанием Cr |
| 16* | Фильтр | Сталь |
| 17 | Подшипник шариковый | - |
| 18* | Ручка | Сталь |
| 19 | Кабель | H07RN-F |

*Опция: исполнение из AISI304SS

# Условия эксплуатации

## Перекачиваемая жидкость

Подходит для работы с загрязненными, неагрессивными и взрывобезопасными жидкостями, физико-химические и химические свойства которых блики к воде с плотностью до 1200 кг/м³ и ph 6-10.

Перекачивание жидкостей с плотностью и/или кинетической вязкостью выше, чем у воды, приводит к следующему:

- снижение напора;
- снижение производительности;
- рост энергопотребления.

## Температура перекачиваемой жидкости

- стандартное исполнение: от 0°C до +40°C;

## Максимальный размер твердых частиц

| Модель | Максимальный размер твердых частиц, мм | Модель | Максимальный размер твердых частиц, мм |
|---|---|---|---|
| SDS MF2.25 | 6 | SDS 21.5 | 8,5 |
| SDS MF2.4 | 6 | SDS 22.2 | 8,5 |
| SDS MF2.75 | 6 | SDS 23.7 | 8,5 |
| SDS MF21.5 | 8,5 | SDS 31.5 | 8,5 |
| SDS MF31.5 | 8,5 | SDS 32.2 | 8,5 |
| SDS F21.5 | 8,5 | SDS 33.7 | 8,5 |
| SDS F22.2 | 8,5 | SDS 35.5 | 8,5 |
| SDS F23.7 | 8,5 | SDS 43.7 | 8,5 |
| SDS F31.5 | 8,5 | SDS 45.5 | 8,5 |
| SDS F32.2 | 8,5 | SDS 47.5 | 11,5 |
| SDS F33.7 | 8,5 | SDS 67.5 | 19,5 |
| SDS F35.5 | 8,5 | SDS 411 | 11,5 |
| SDS F43.7 | 8,5 | SDS 611 | 19,5 |
| SDS F45.5 | 8,5 | | |

# Электрические данные

| Модель | Мощность, кВт | Напряжение, В | Номинальный ток, А |
|---|---|---|---|
| SDSMF2.25 | 0,25 | 220 | 2 |
| SDSMF2.4 | 0,4 | 220 | 3 |
| SDSMF2.75 | 0,75 | 220 | 5 |
| SDSMF21.5 | 1,5 | 220 | 10 |
| SDSMF31.5 | 1,5 | 220 | 10 |
| SDSF21.5 | 1,5 | 400 | 3,5 |
| SDSF22.2 | 2,2 | 400 | 5 |
| SDSF23.7 | 3,7 | 400 | 7,7 |
| SDSF31.5 | 1,5 | 400 | 3,5 |
| SDSF32.2 | 2,2 | 400 | 5 |
| SDSF33.7 | 3,7 | 400 | 7,7 |
| SDSF35.5 | 5,5 | 400 | 11,4 |
| SDSF43.7 | 3,7 | 400 | 7,7 |
| SDSF45.5 | 5,5 | 400 | 11,4 |
| SDS21.5 | 1,5 | 400 | 3,5 |
| SDS22.2 | 2,2 | 400 | 5 |
| SDS23.7 | 3,7 | 400 | 7,7 |
| SDS31.5 | 1,5 | 400 | 3,5 |
| SDS32.2 | 2,2 | 400 | 5 |
| SDS33.7 | 3,7 | 400 | 7,7 |
| SDS35.5 | 5,5 | 400 | 11,4 |
| SDS43.7 | 3,7 | 400 | 7,7 |
| SDS45.5 | 5,5 | 400 | 11,4 |
| SDS47.5 | 7,5 | 400 | 15 |
| SDS 67.5 | 7,5 | 400 | 15 |
| SDS411 | 11 | 400 | 22 |
| SDS611 | 11 | 400 | 22 |

# Графические характеристики SDS

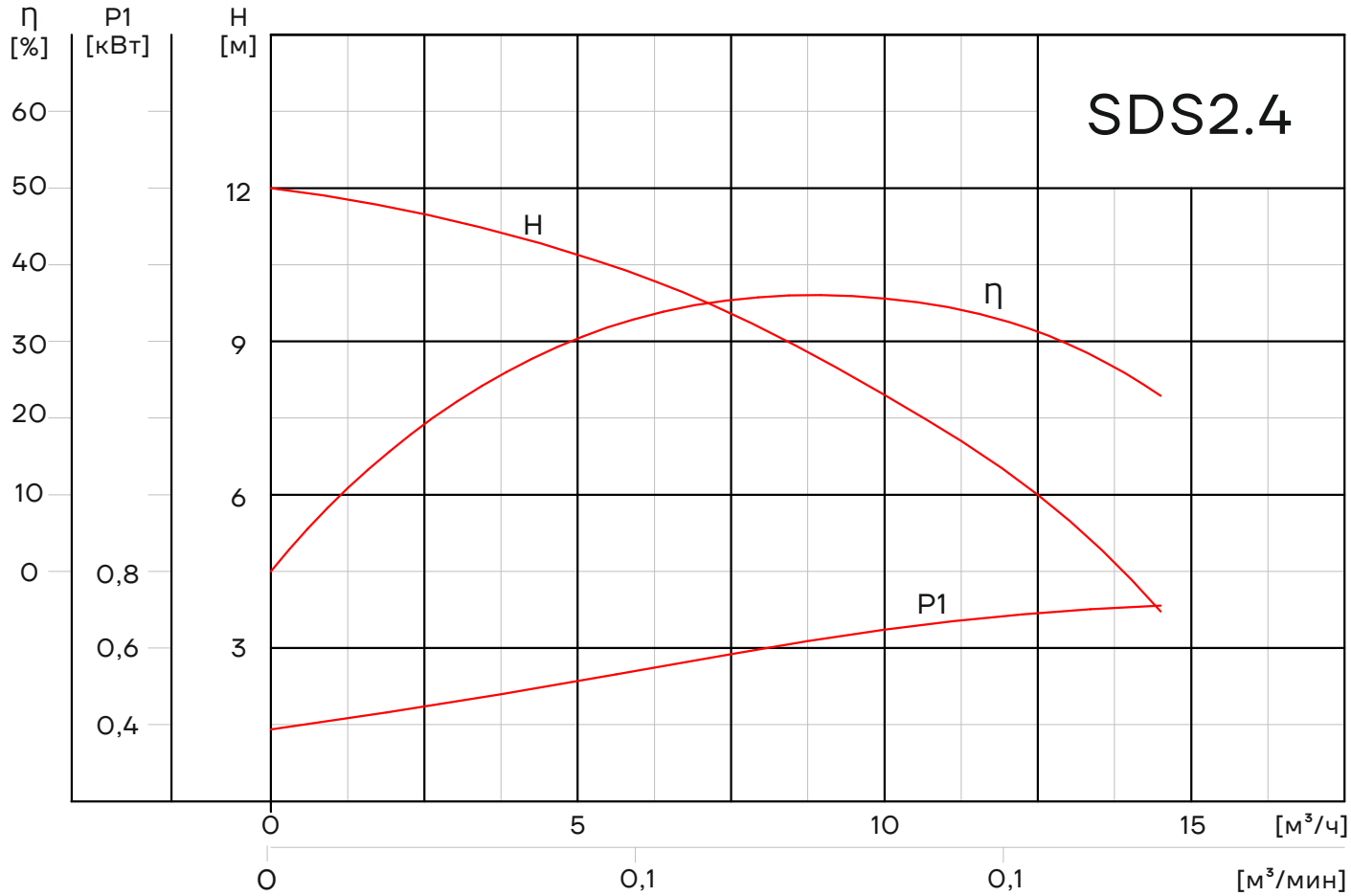


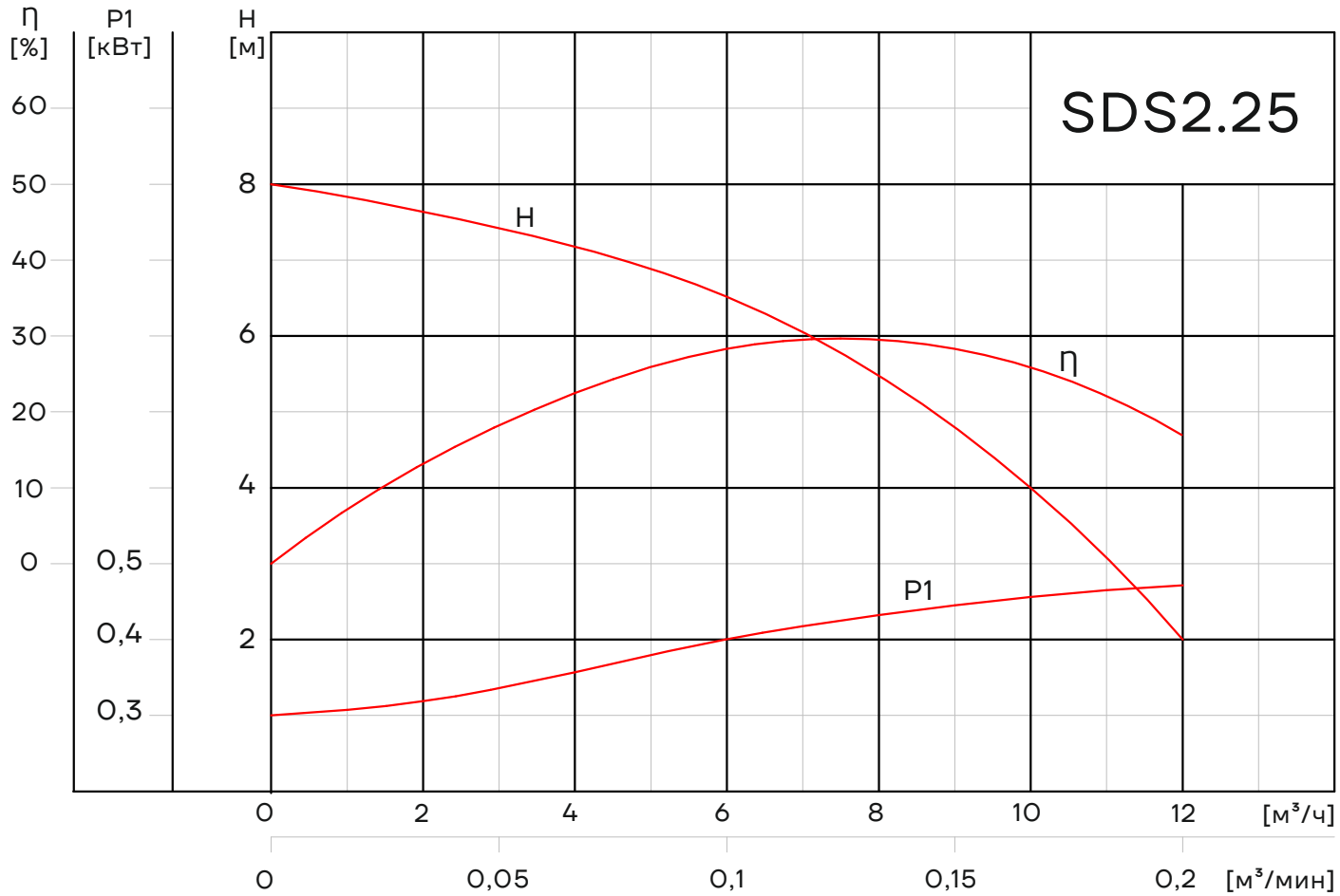

# Графические характеристики SDS

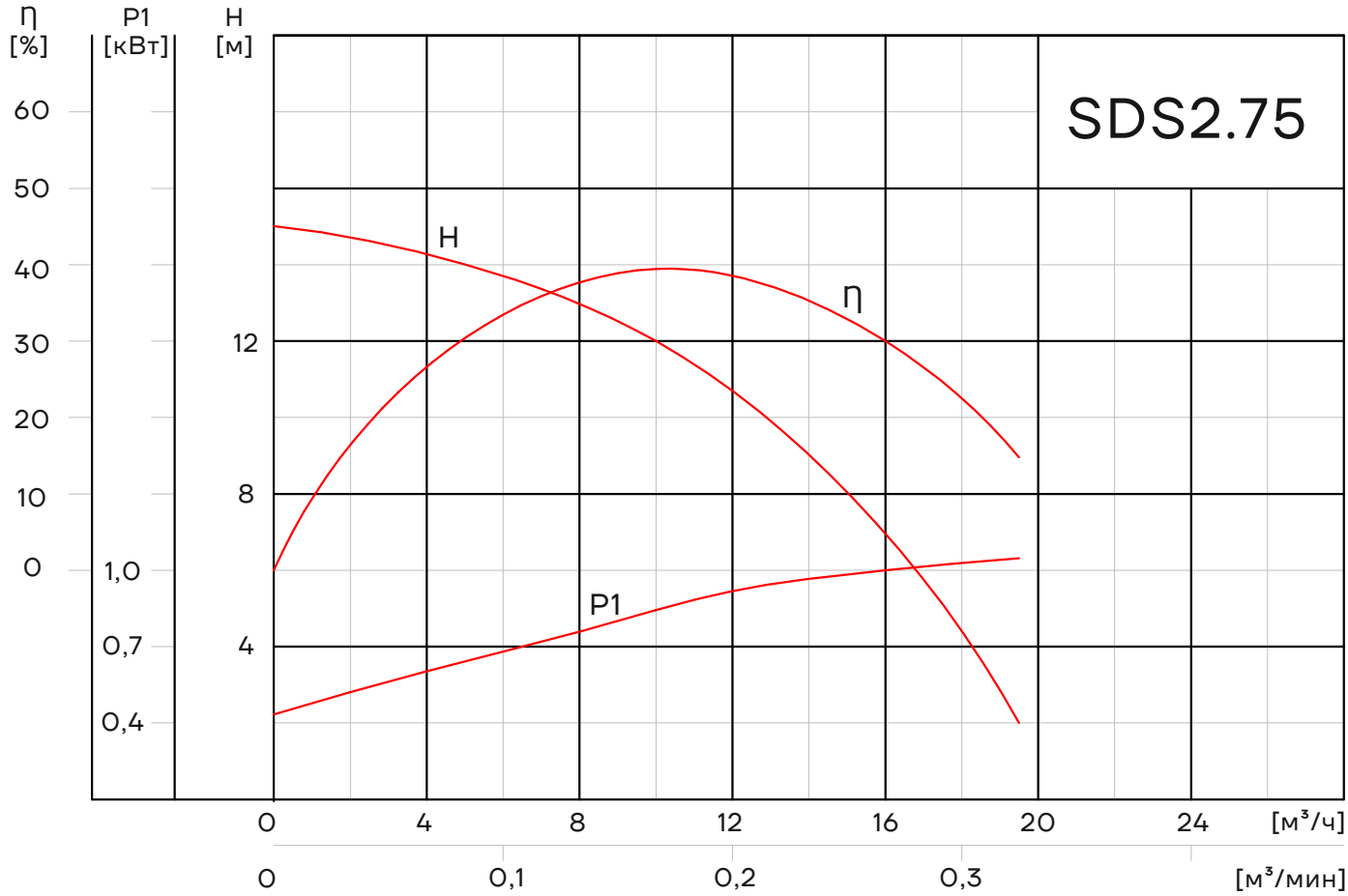


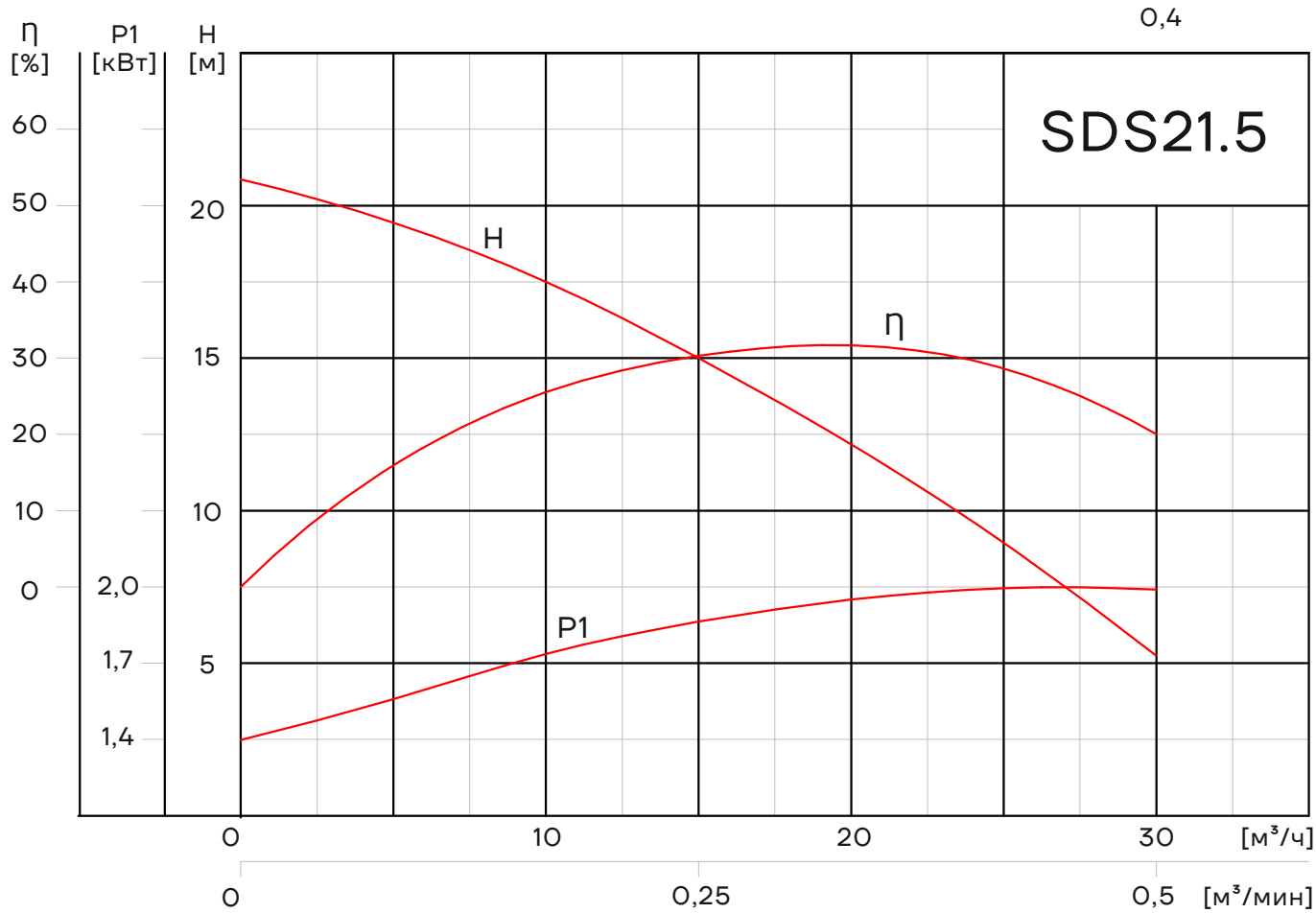

# Графические характеристики SDS

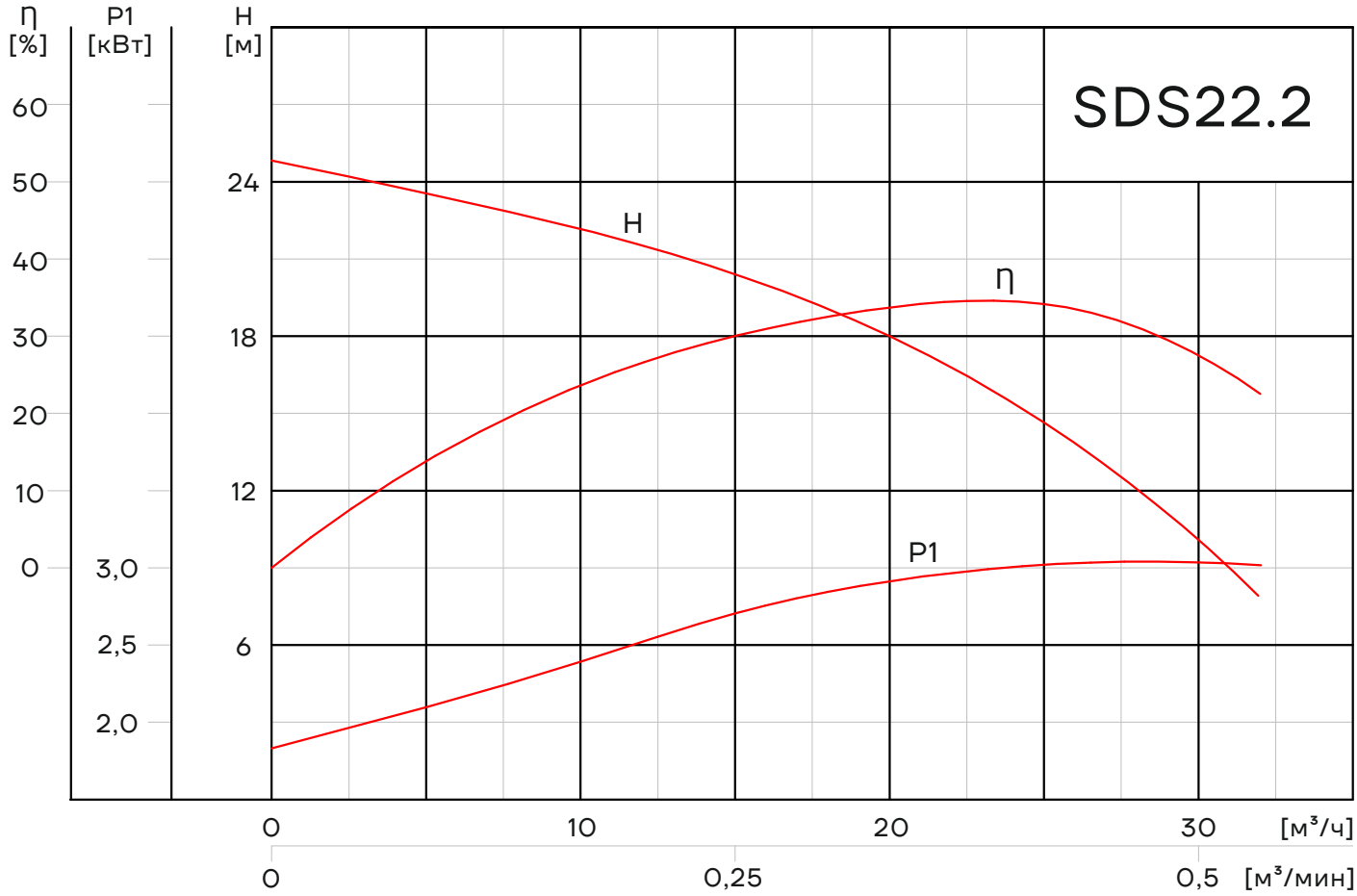


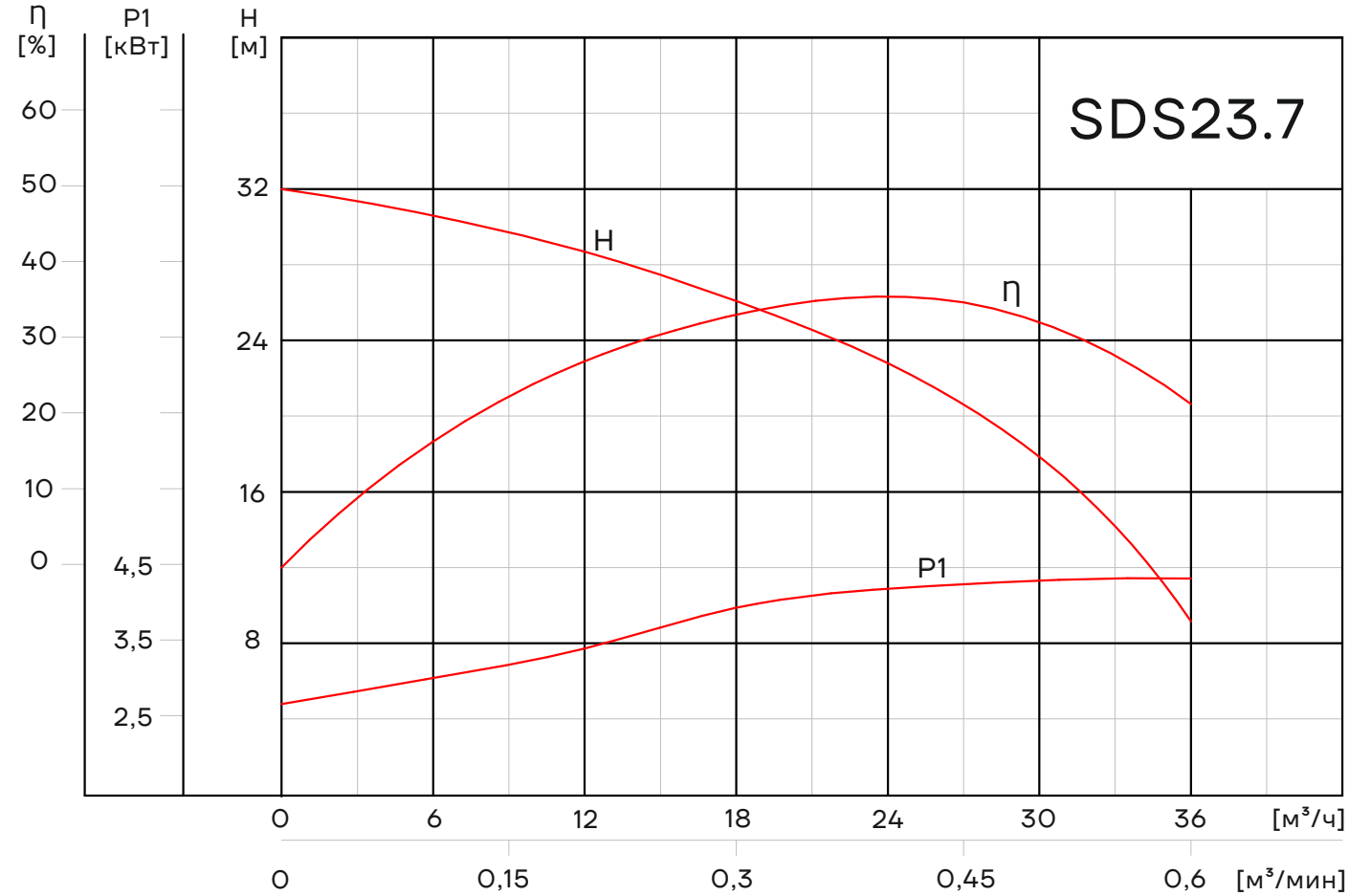

# Графические характеристики SDS

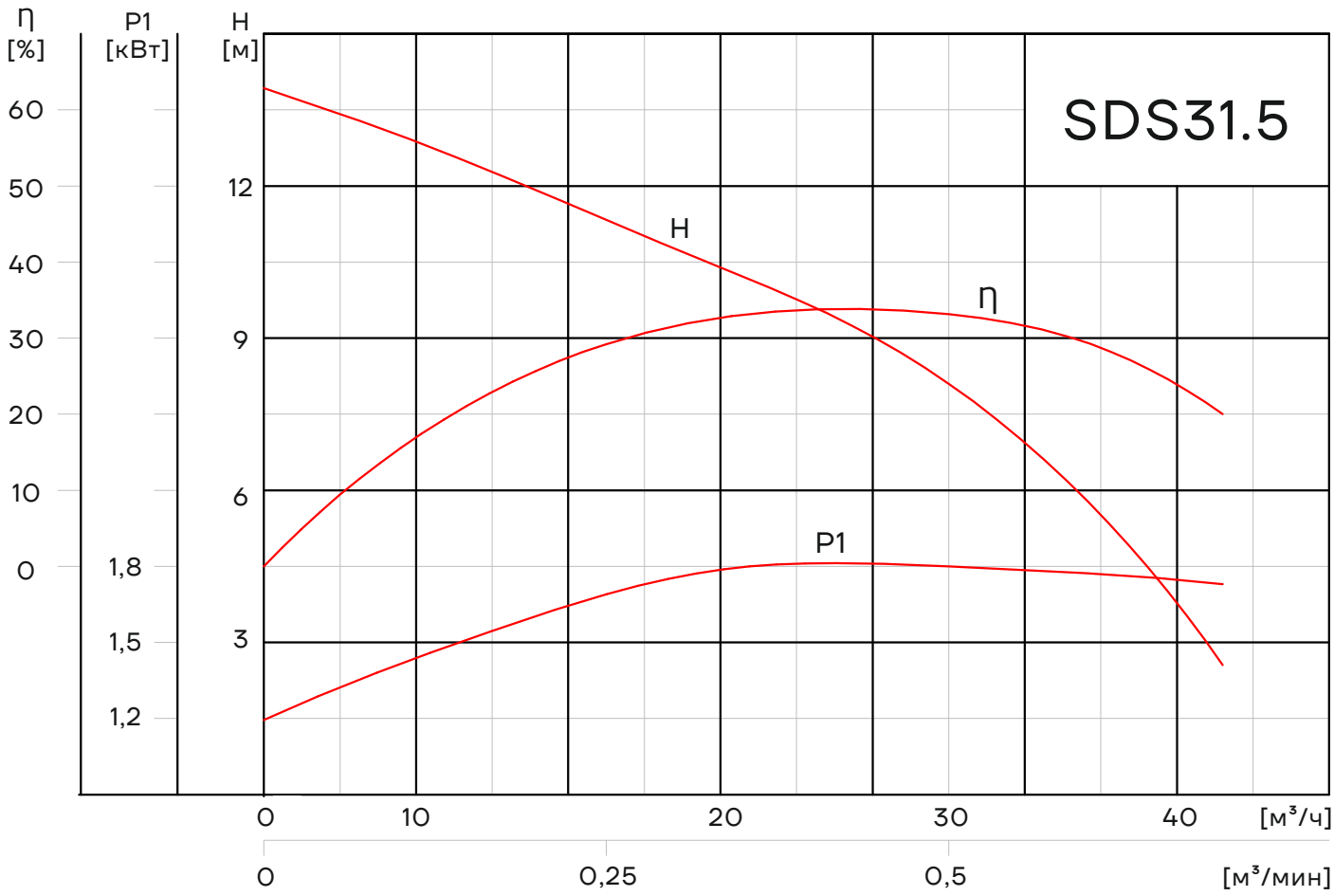


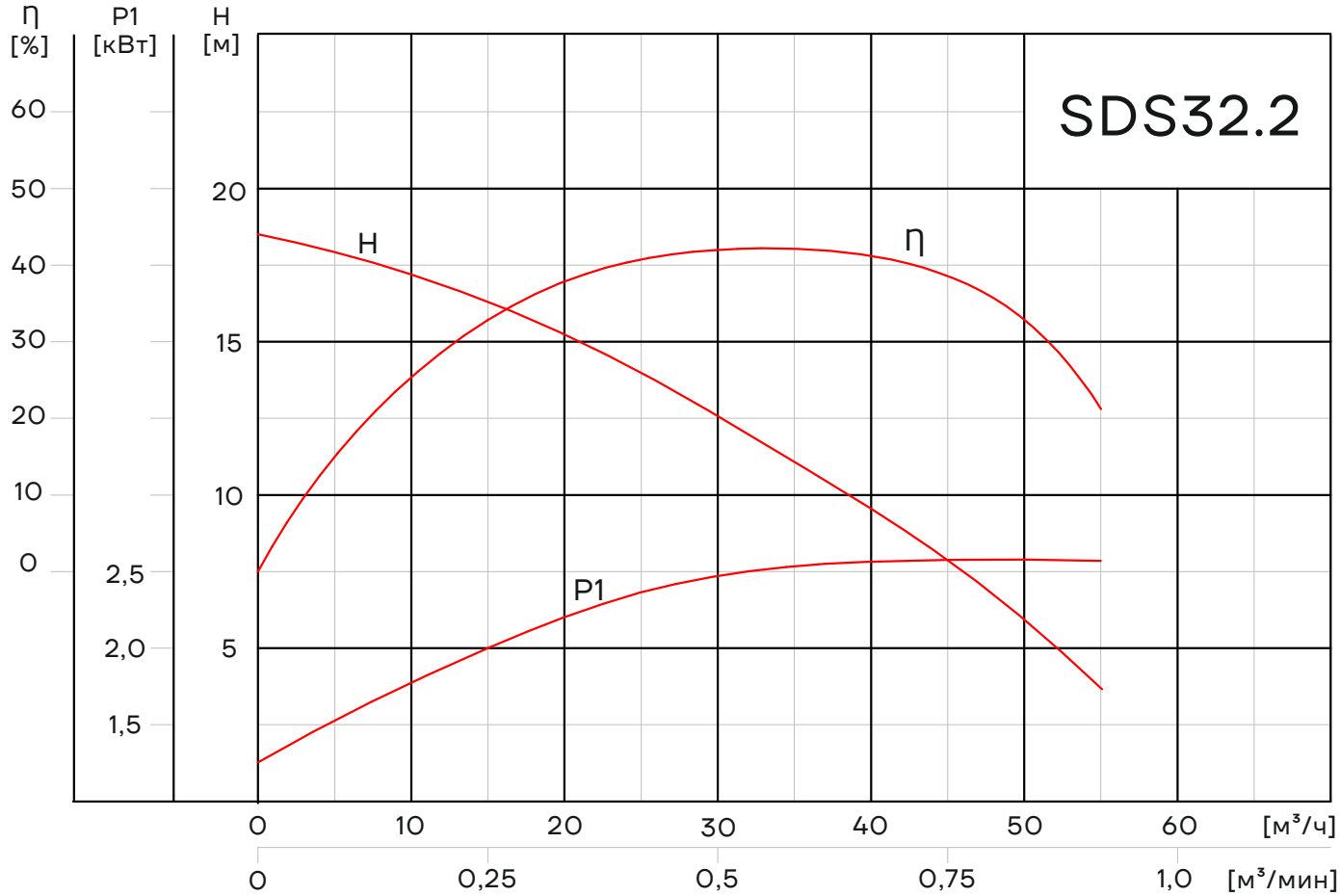

# Графические характеристики SDS

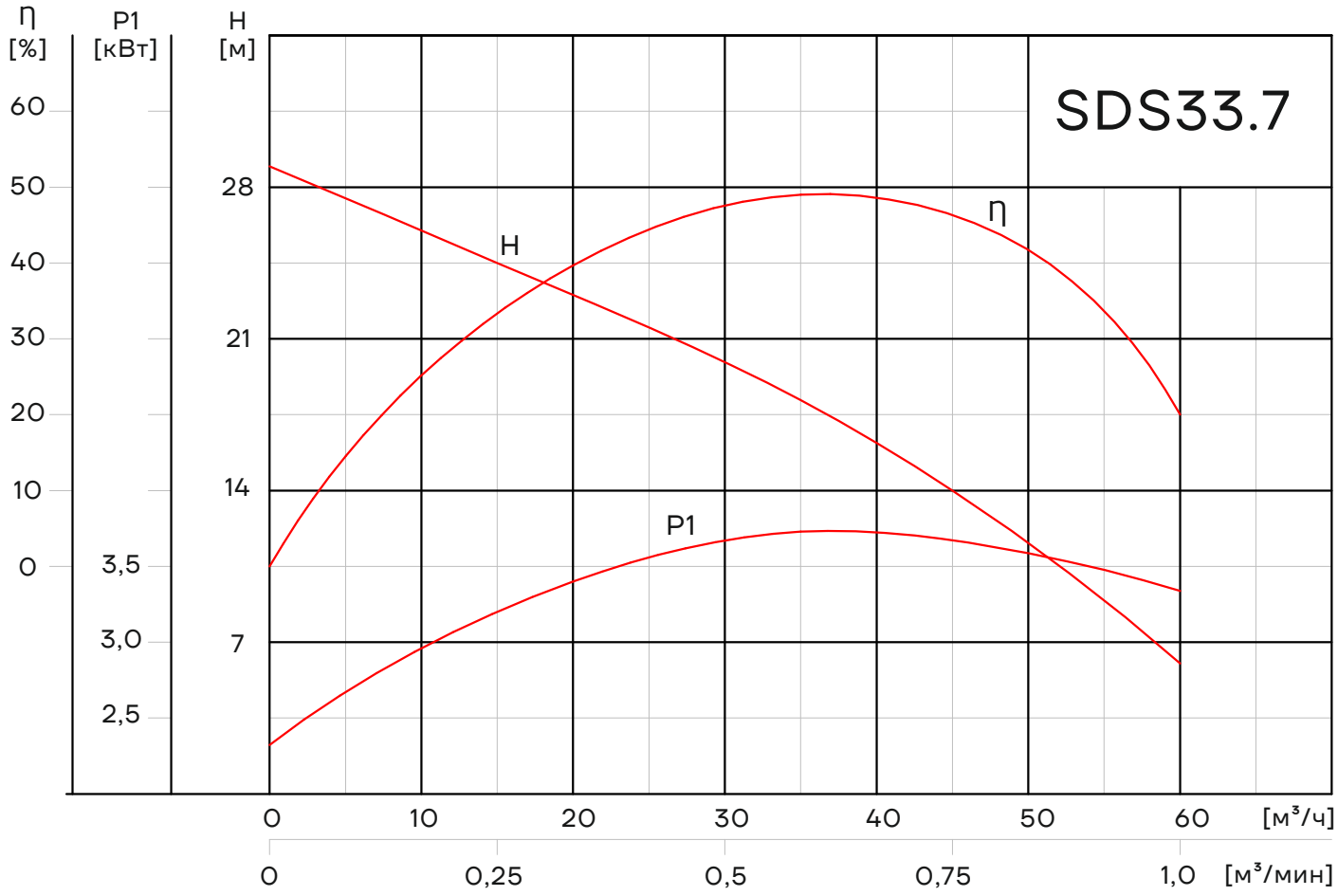


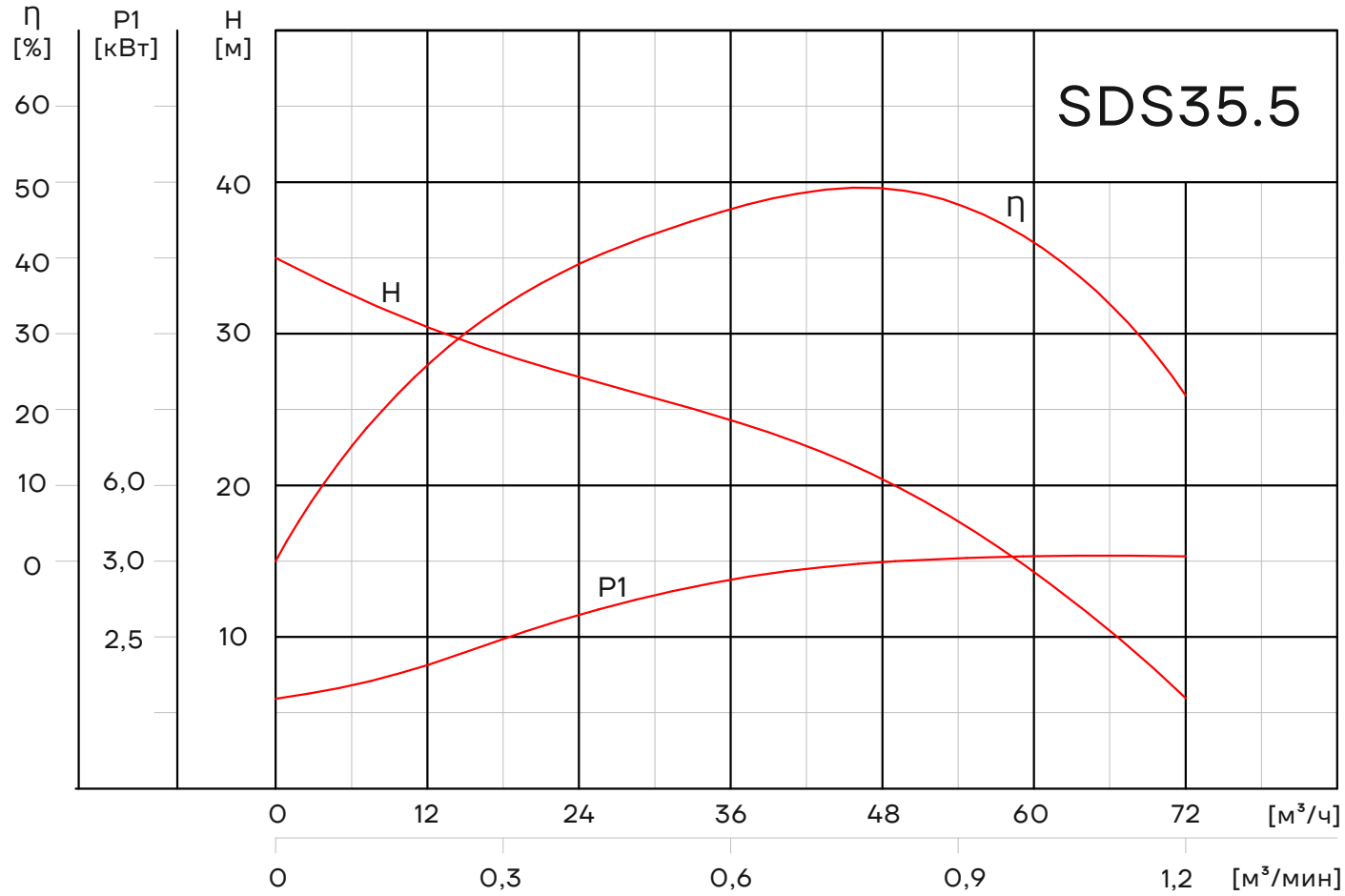

# Графические характеристики SDS

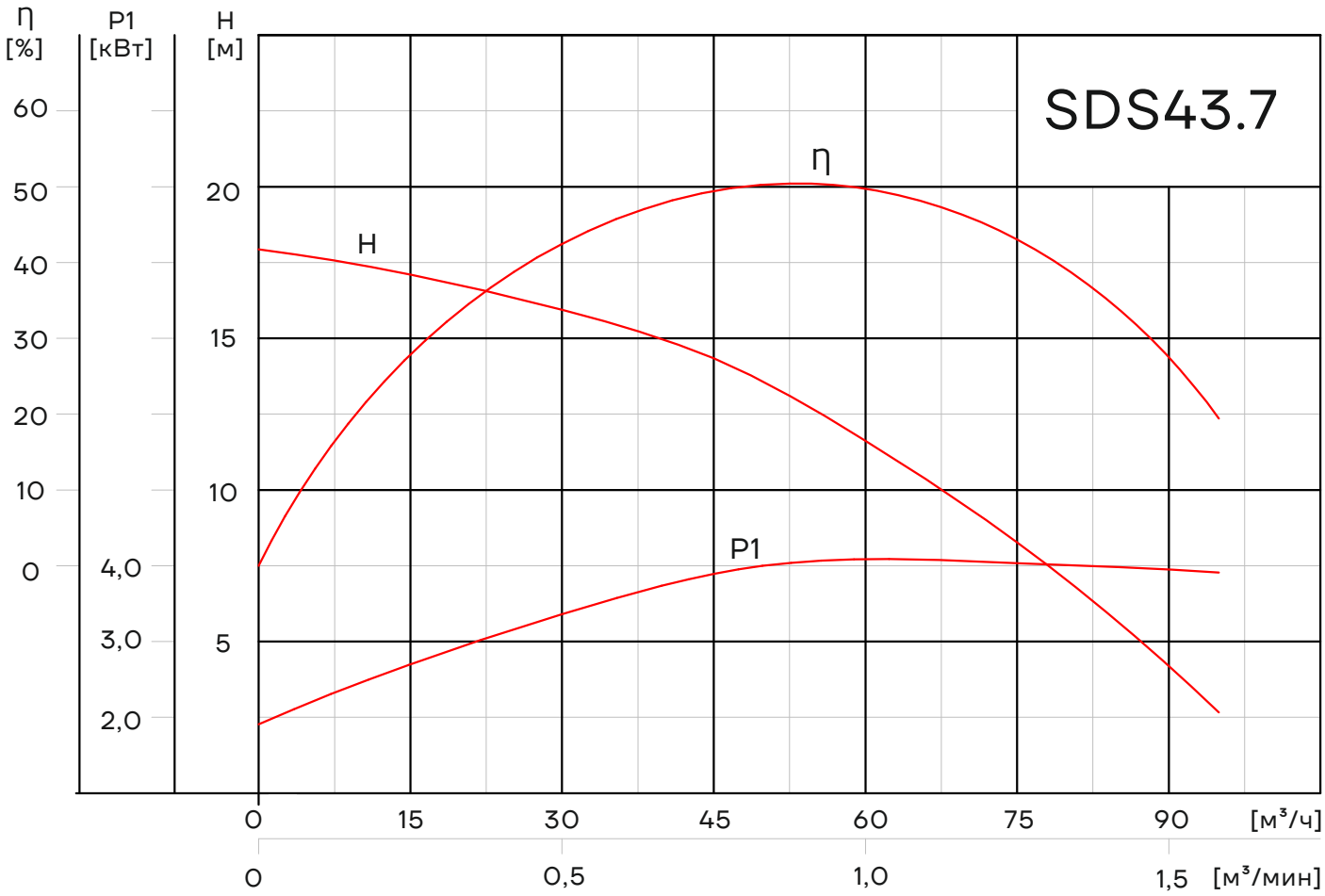


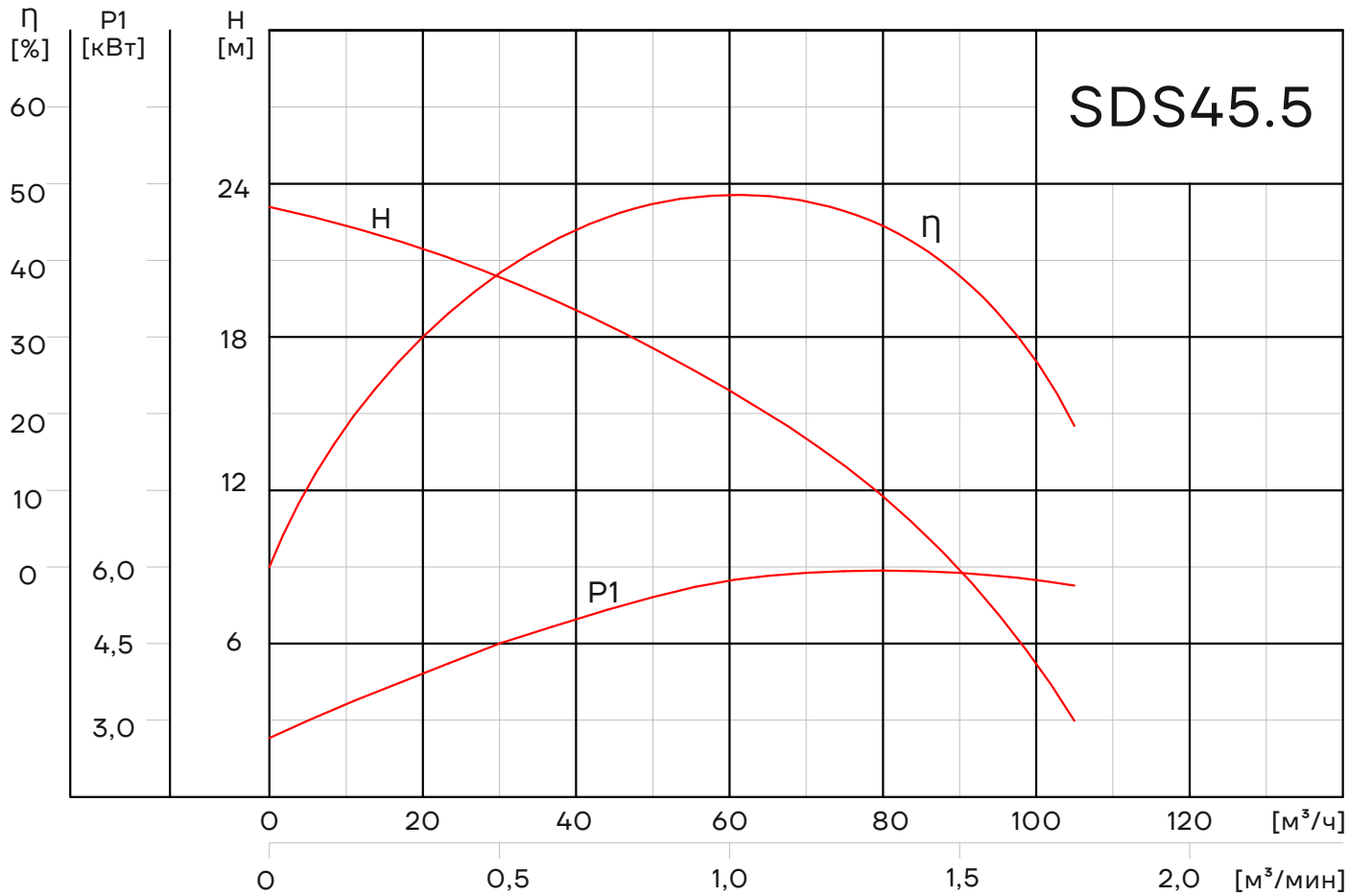

# Графические характеристики SDS

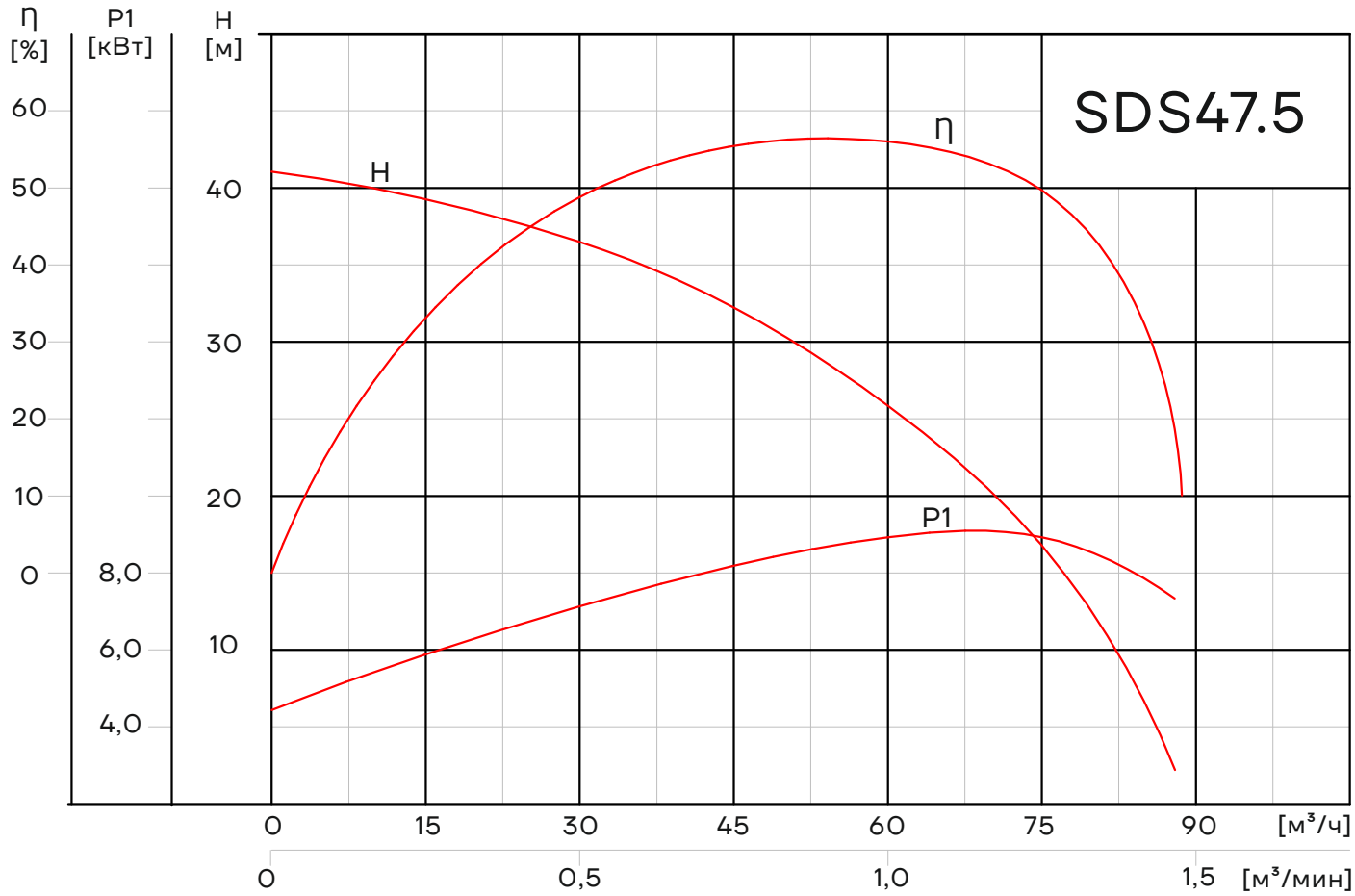


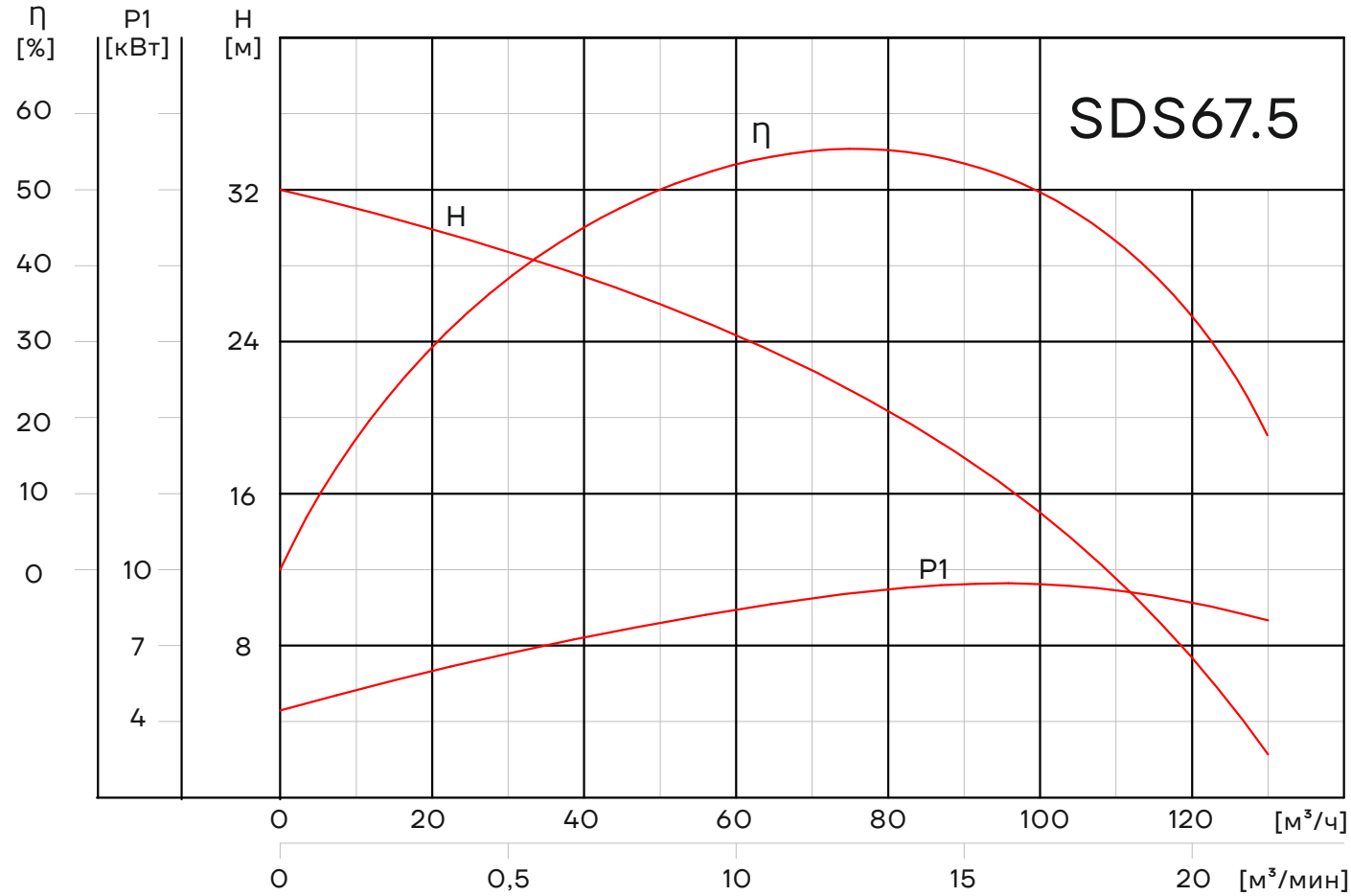

# Графические характеристики SDS

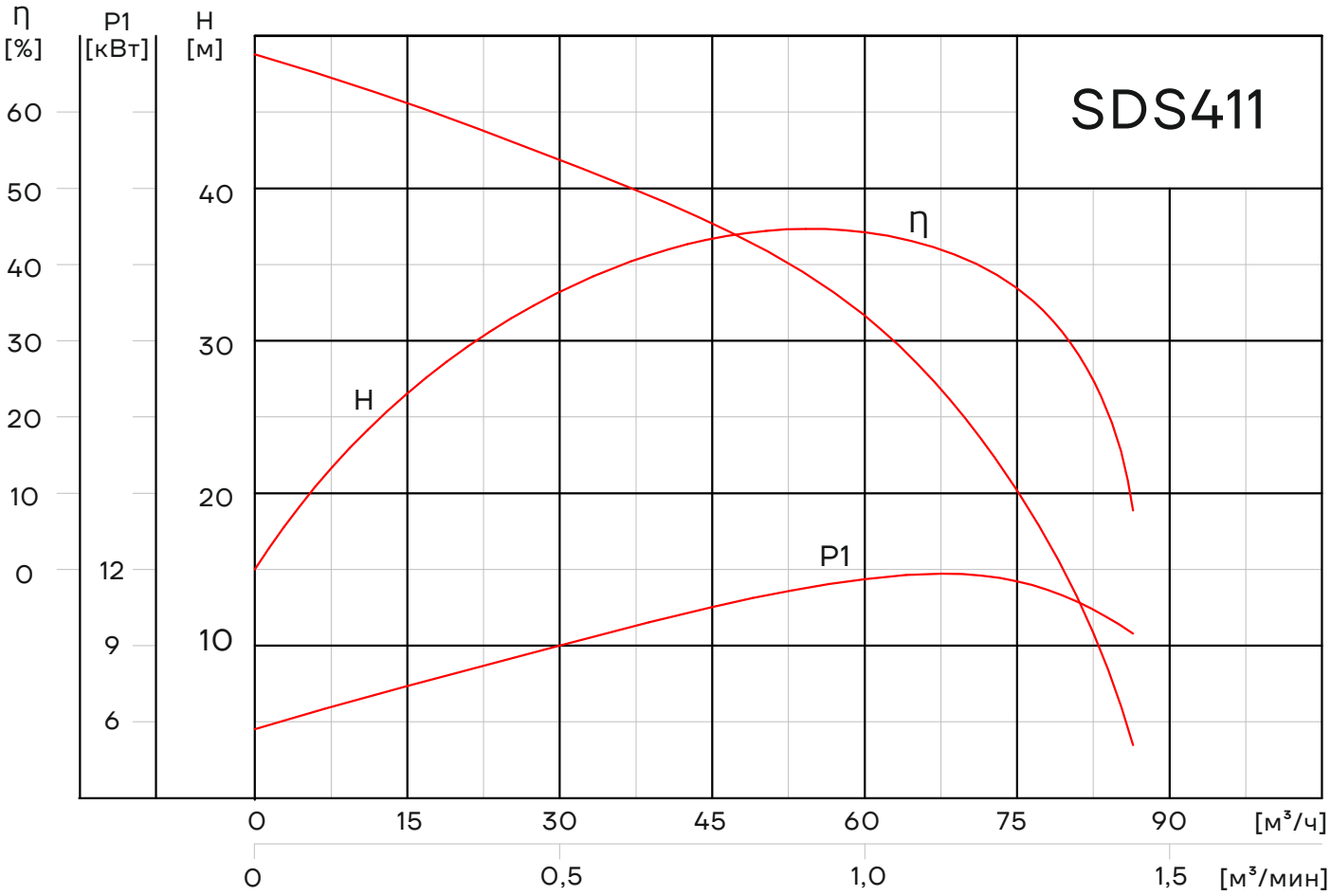


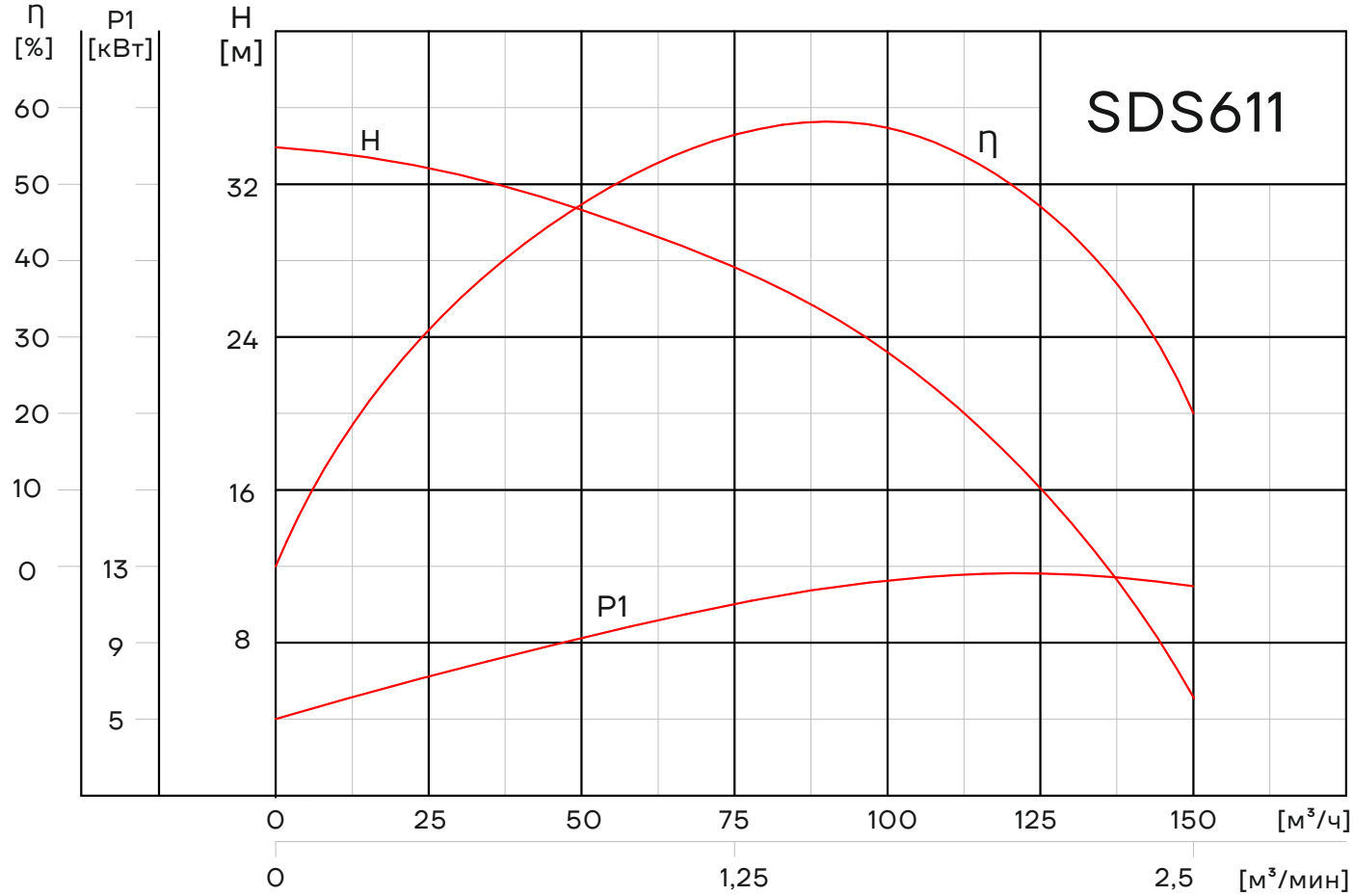

# Габаритно-присоединительные размеры

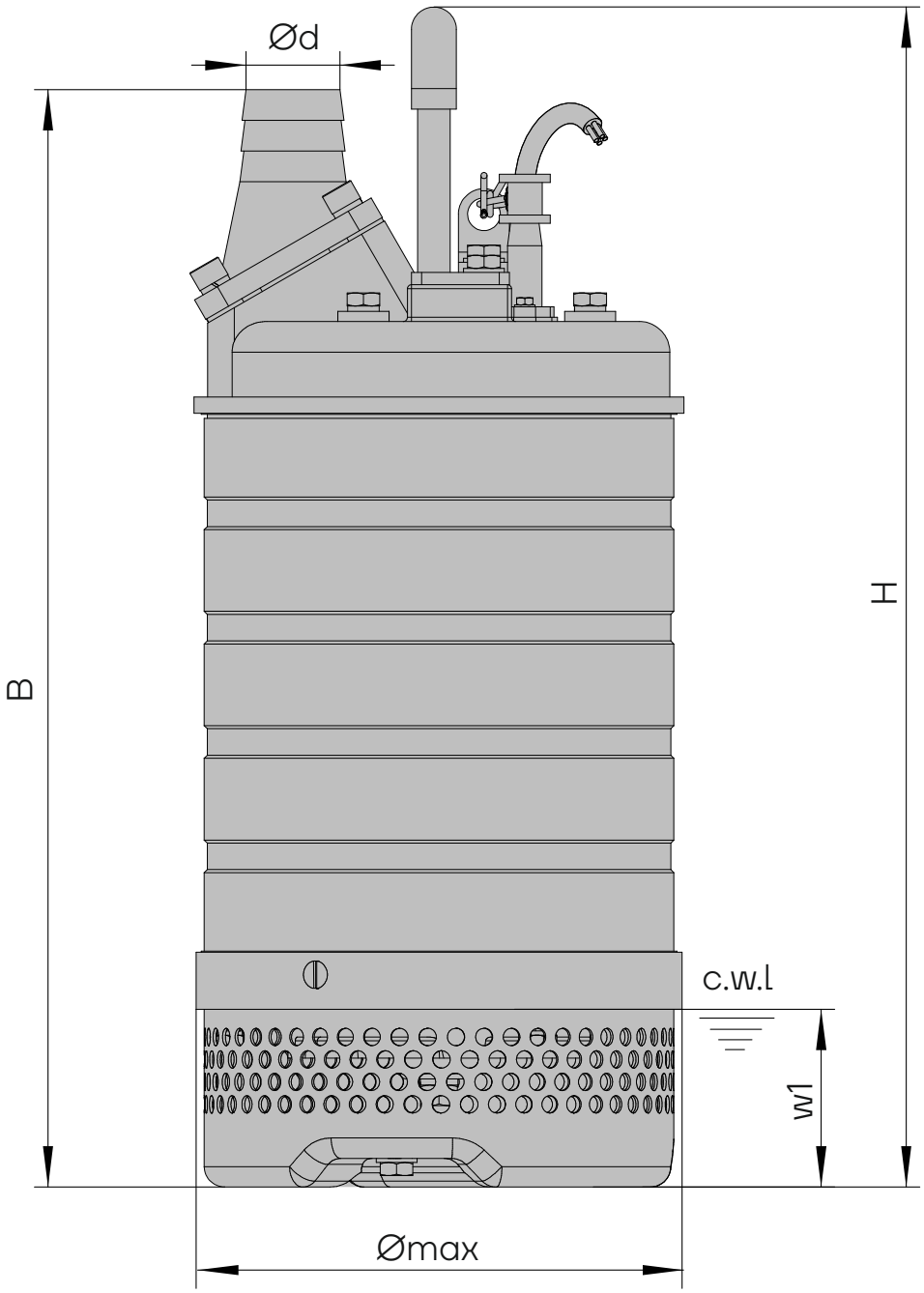


B - расстояние от фильтра до напорного патрубка;
H - расстояние от фильтра до рукоятки;
c.w.l - минимальный уровень жидкости при длительной работе

| Модель | Напорный патрубок, мм | H, мм | B мм | ∅max, мм | W1, мм |
|---|---|---|---|---|---|
| SDS MF 2.25 | 50 | 345 | 342 | 184 | 50 |
| SDS MF 2.4 | 50 | 345 | 342 | 184 | 50 |
| SDS MF 2.75 | 50 | 365 | 362 | 184 | 50 |
| SDS MF 21.5 | 50 | 582 | 560 | 240 | 87 |
| SDS MF 31.5 | 80 | 582 | 567 | 240 | 87 |
| SDS 21.5 | 50 | 563 | 540 | 240 | 87 |
| SDS 31.5 | 80 | 563 | 547 | 240 | 87 |
| SDS 222 | 50 | 563 | 540 | 240 | 87 |
| SDS 322 | 80 | 563 | 547 | 240 | 87 |
| SDS F21.5 | 50 | 613 | 590 | 240 | 87 |
| SDS F31.5 | 80 | 613 | 597 | 240 | 87 |
| SDS F22.2 | 50 | 613 | 590 | 240 | 87 |
| SDS F322 | 80 | 613 | 597 | 240 | 87 |
| SDS 23.7 | 50 | 515 | 591 | 300 | 76 |
| SDS 33.7 | 80 | 515 | 531 | 300 | 76 |
| SDS43.7 | 100 | 515 | 616 | 300 | 76 |
| SDS 35.5 | 80 | 555 | 631 | 300 | 76 |
| SDS45.5 | 100 | 555 | 656 | 300 | 76 |
| SDS F23.7 | 50 | 565 | 641 | 300 | 76 |
| SDS F33.7 | 80 | 565 | 641 | 300 | 76 |
| SDS F43.7 | 100 | 565 | 666 | 300 | 76 |
| SDS F35.5 | 80 | 605 | 681 | 300 | 76 |
| SDS F45.5 | 100 | 605 | 706 | 300 | 76 |
| SDS47.5 | 100 | 700 | 810 | 355 | 142 |
| SDS67.5 | 150 | 700 | 810 | 355 | 142 |
| SDS411 | 100 | 745 | 855 | 355 | 142 |
| SDS611 | 150 | 745 | 855 | 355 | 142 |

# Габаритно-присоединительные размеры

| Модель | Напорный патрубок, мм | H, мм | B, мм | Вес нетто, кг | Вес брутто, кг | Размер упаковки, мм |
|---|---|---|---|---|---|---|
| SDSMF2.25 | 50 | 15 | 385x225x250 | 14 | 15 | 385x225x250 |
| SDSMF2.4 | 50 | 16 | 385x225x250 | 15 | 16 | 385x225x250 |
| SDSMF2.75 | 50 | 18 | 405x225x250 | 17 | 18 | 405x225x250 |
| SDSMF21.5 | 50 | 41 | 660x270x315 | 37 | 41 | 660x270x315 |
| SDSMF31.5 | 80 | 41 | 660x270x315 | 37 | 41 | 660x270x315 |
| SDSF21.5 | 50 | 43 | 690x270x315 | 39 | 43 | 690x270x315 |
| SDSF22.2 | 80 | 46 | 690x270x315 | 42 | 46 | 690x270x315 |
| SDSF23.7 | | 66 | 730x320x345 | 60 | 66 | 730x320x345 |
| SDSF31.5 | 39 | 43 | 690x270x315 | 39 | 43 | 690x270x315 |
| SDSF32.2 | 40 | 44 | 620x270x315 | 40 | 44 | 620x270x315 |
| SDSF33.7 | 60 | 66 | 730x320x345 | 60 | 66 | 730x320x345 |
| SDSF35.5 | 68 | 74 | 770x320x345 | 68 | 74 | 770x320x345 |
| SDSF43.7 | 61 | 67 | 730x320x345 | 61 | 67 | 730x320x345 |
| SDSF45.5 | 69 | 75 | 770x320x345 | 69 | 75 | 770x320x345 |
| SDS21.5 | 37 | 41 | 620x270x315 | 37 | 41 | 620x270x315 |
| SDS22.2 | 40 | 44 | 620x270x315 | 40 | 44 | 620x270x315 |
| SDS23.7 | 58 | 64 | 670x320x345 | 58 | 64 | 670x320x345 |
| SDS31.5 | 37 | 41 | 620x270x315 | 37 | 41 | 620x270x315 |
| SDS32.2 | 42 | 46 | 690x270x315 | 42 | 46 | 690x270x315 |
| SDS33.7 | 58 | 64 | 670x320x345 | 58 | 64 | 670x320x345 |
| SDS35.5 | 66 | 72 | 710x320x345 | 66 | 72 | 710x320x345 |
| SDS43.7 | 59 | 65 | 670x320x345 | 59 | 65 | 670x320x345 |
| SDS45.5 | 67 | 73 | 710x320x345 | 67 | 73 | 710x320x345 |
| SDS47.5 | 108 | 120 | 895x395x455 | 108 | 120 | 895x395x455 |
| SDS 67.5 | 110 | 122 | 895x395x456 | 110 | 122 | 895x395x456 |
| SDS411 | 123 | 135 | 925x395x455 | 123 | 135 | 925x395x455 |
| SDS611 | 125 | 137 | 925x395x455 | 125 | 137 | 925x395x455 |

# Для заметок

aikon

ОФИЦИАЛЬНОЕ ПРЕДСТАВИТЕЛЬСТВО В РОССИИ

## AIKON — НАСОСНОЕ ОБОРУДОВАНИЕ ООО «СИЭНПИ РУС»


Адрес: ООО «СиЭнПи Рус», 125252,
г. Москва, ул. Авиаконструктора Микояна, д.12

Телефон: +7-800-333-1074, +7-499-703-3523

Сайт: aikonrussia.ru

Email: aikon@aikonrussia.ru


№ ВЕРСИИ 14102024

Информация носит ознакомительный характер