aikon

# Межфланцевый двухстворчатый обратный клапан IMC

## Руководство по монтажу и эксплуатации

Значение символов и надписей в документе:

| | |
|---|---|
| ⚠ | ЗНАК «ВНИМАНИЕ» ИСПОЛЬЗУЕТСЯ В ДАННОМ РУКОВОДСТВЕ ДЛЯ ПРИВЛЕЧЕНИЯ ВНИМАНИЯ ПЕРСОНАЛА К СПОСОБАМ И ПРИЕМАМ, КОТОРЫЕ СЛЕДУЕТ ТОЧНО ВЫПОЛНЯТЬ ВО ИЗБЕЖАНИЕ ОШИБОК ПРИ МОНТАЖЕ, ЭКСПЛУАТАЦИИ И РЕМОНТЕ ИЗДЕЛИЯ ИЛИ КОГДА ТРЕБУЕТСЯ ПОВЫШЕННАЯ ОСТОРОЖНОСТЬ В ОБРАЩЕНИИ С ИЗДЕЛИЕМ ИЛИ МАТЕРИАЛАМИ. |

aikonrussia.ru

aikonrussia.ru

## 1. Введение

Межфланцевые двухстворчатые обратные клапаны IMC предназначены для предотвращения изменения направления потока рабочей среды и гидроудара.

## 2. Область применения

Основные области применения клапанов – трубопроводы с водой или другой жидкостью, нейтральной к используемым материалам. Допускается использование на водопроводах с пресной, технической водой, а также на канализационные воды, прошедшие первичную очистку; конденсатные линии, газопроводы нейтральных и инертных газов.

| | |
|---|---|
| ⚠ | ОБРАТНЫЙ КЛАПАН НЕ ПРЕДНАЗНАЧЕН ДЛЯ ИСПОЛЬЗОВАНИЯ В КАЧЕСТВЕ ЗАПОРНОЙ АРМАТУРЫ. |

## 3. Технические характеристики

Клапан изготовлен методом литья высокой прочностью, имеет относительно малый вес. Характеризуется простотой установки и долгим сроком использования.
Возможность установки, как на горизонтальном, так и на вертикальном водоводе.
Класс герметичности – В.

Номинальный диаметр: от 50 мм до 500 мм.
Рабочая температура: -10°C ... +80°C (+110°C краткосрочно)
Максимальное рабочее давление: 16 бар

**Стандарты:**
Конструкция: EN12334
Монтажная длина: EN558-1
Фланцы: EN 1092-2
Испытания: EN12266-1, DIN3230, ISO5208

## Спецификация

| № | Название | Материалы |
|---|---|---|
| 1 | Корпус | GGG40 + EPOXY |
| 2 | Лепестки | GGG40 |
| 3 | Пружина | SS304 |
| 4 | Стержень | SS410 |
| 5 | Ограничитель | SS410 |
| 6 | Заглушка | Нержавеющая сталь |
| 7 | Подшипник | PTFE |
| 8 | Шайба | PTFE |
| 9 | Рым-болт (DN > 200) | Углеродистая сталь |
| 10 | Седло | EPDM |

aikonrussia.ru

aikonrussia.ru

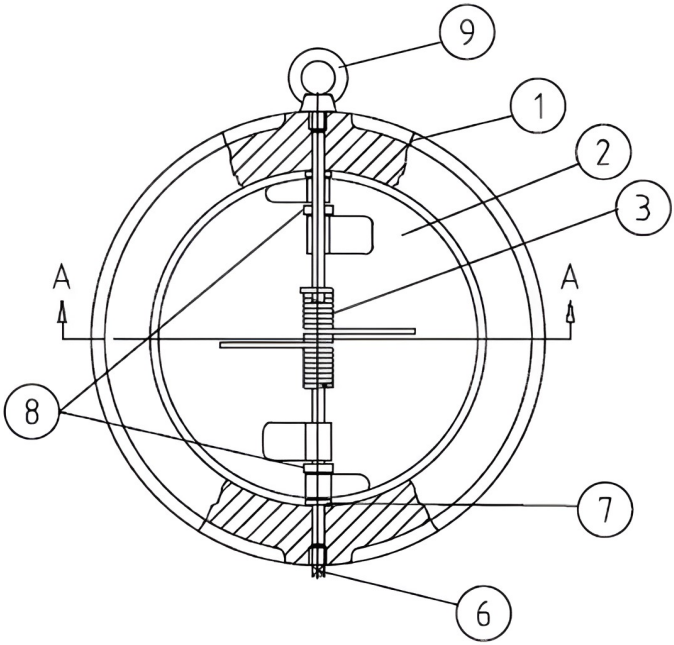


A – A

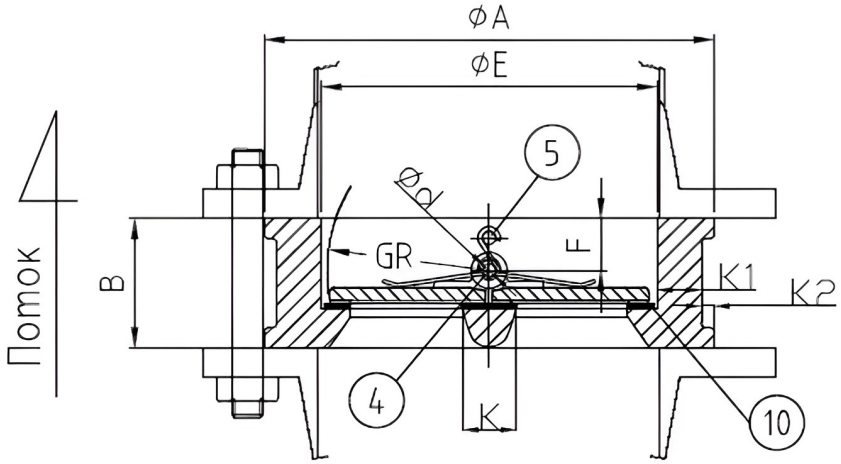

## Габаритно-присоединительные размеры

| DN | ØA | ØE | B | GR | F | Ød | K | K1 | K2 | W (кг) |
|---|---|---|---|---|---|---|---|---|---|---|
| 50 | 107 | 65 | 43 | 28,8 | 19 | 6 | 17,5 | 10 | 12 | 1,6 |
| 65 | 127 | 80 | 46 | 36,1 | 20 | 6 | 18,5 | 13 | 11 | 2,4 |
| 80 | 142 | 94 | 64 | 43,4 | 28 | 6 | 24,5 | 14 | 11 | 3,75 |
| 100 | 162 | 117 | 64 | 52,8 | 27 | 8 | 26 | 14 | 9 | 4,85 |
| 125 | 192 | 145 | 70 | 65,7 | 30 | 8 | 29 | 14,5 | 9 | 6,75 |
| 150 | 218 | 171 | 76 | 78,6 | 31 | 10 | 31,5 | 18,5 | 5,5 | 9,15 |
| 200 | 273 | 224 | 89 | 104 | 33 | 10 | 36 | 15 | 10 | 15,6 |
| 250 | 328 | 265 | 114 | 127 | 50 | 14 | 44 | 18 | 16 | 27 |
| 300 | 378 | 310 | 114 | 148 | 43 | 14 | 47 | 19 | 14,5 | 36,8 |
| 350 | 438 | 360 | 127 | 172 | 45 | 14 | 50 | 24 | 15 | 55 |
| 400 | 488 | 410 | 140 | 197 | 52 | 17 | 53 | 27 | 13 | 73 |
| 450 | 538 | 454 | 152 | 218 | 58 | 20 | 60 | 31 | 13 | 99 |
| 500 | 592 | 505 | 152 | 241 | 58 | 20 | 76 | 32 | 12 | 117 |

aikonrussia.ru

aikonrussia.ru

## 4. Установка и монтаж

Очистить трубопровод от грязи, окалины, песка и т.д. Произвести осмотре поверхности ответных фланцев. На них не должно быть забоин, раковин, заусенцев, а также других дефектов поверхностей.

Перед установкой убедиться, что обратный клапан соответствовал фланцам трубы, на которую он будет установлен.

Обратный клапан устанавливается строго по центру между фланцами.

Перед установкой на трубопровод обратный клапан подвергаются осмотру и, при этом необходимо обратить внимание на состояние внутренних полостей.

Монтаж обратного клапана производится между фланцами приварными встык ГОСТ 12821-80.

Обратные клапаны устанавливаются в местах, доступных для осмотра и обслуживания.

| | |
|---|---|
| ⚠ | НАПРАВЛЕНИЕ ПОТОКА СРЕДЫ ДОЛЖНО СОВПАДАТЬ СО СТРЕЛКОЙ НА КОРПУСЕ КЛАПАНА! |

Обратный клапан может быть установлен в любом положении, как в горизонтальных, так и в вертикальных трубопроводах для восходящих потоков.

После проверки фланцевые соединения следует затягивать равномерно в три-четыре прохода, последовательностью «крест-накрест» по периметру.

Обратные клапаны не должны испытывать нагрузок от трубопровода (изгиб, сжатие, растяжение, кручение, перекосы, неравномерность затяжки крепежа).

## 5. Техническое обслуживание и эксплуатация

| | |
|---|---|
| ⚠ | К МОНТАЖУ, ЭКСПЛУАТАЦИИ И ОБСЛУЖИВАНИЮ ЗАПОРНОЙ АРМАТУРЫ ДОПУСКАЕТСЯ ПЕРСОНАЛ, ПРОШЕДШИЙ СООТВЕТСТВУЮЩЕЕ ОБУЧЕНИЕ ПО УСТРОЙСТВУ ЗАТВОРОВ, ПРАВИЛАМ ТЕХНИКИ БЕЗОПАСНОСТИ, ТРЕБОВАНИЯМ НАСТОЯЩЕГО ТЕХНИЧЕСКОГО ОПИСАНИЯ И ИМЕЮЩИЙ НАВЫКИ РАБОТЫ С ЗАПОРНОЙ АРМАТУРОЙ. |

Обслуживающий персонал, проводящий регламентные работы, разборку, сборку и ремонт обратных клапанов должен пользоваться исправными инструментами, иметь индивидуальные средства защиты и соблюдать требования пожарной безопасности.

Для своевременного выявления и устранения неисправностей необходимо периодически подвергать запорную арматуру осмотру и проверке. Осмотр производится в соответствии с правилами и нормами, принятыми на предприятии, эксплуатирующем запорную арматуру.

Для своевременного выявления и устранения неисправностей необходимо периодически подвергать обратный клапан IMC осмотру и проверке. Осмотр проводить в соответствии с правилами и нормами, принятыми на предприятии, эксплуатирующем запорную арматуру.

| | |
|---|---|
| ⚠ | ПЕРИОДИЧЕСКИ, НЕ РЕЖЕ ОДНОГО РАЗА В МЕСЯЦ, ПРОИЗВОДИТЬ КОНТРОЛЬ В РАБОЧЕМ СОСТОЯНИИ: ВНЕШНИЙ ОСМОТР, ПРОВЕРКУ ГЕРМЕТИЧНОСТИ МЕСТ СОЕДИНЕНИЯ ОТНОСИТЕЛЬНО ВНЕШНЕЙ СРЕДЫ. |

aikonrussia.ru

| | |
|---|---|
| ⚠ | **ДЛЯ ОБЕСПЕЧЕНИЯ НАДЁЖНОЙ И БЕЗОПАСНОЙ РАБОТЫ ЗАПРЕЩАЕТСЯ:**<br>РАСШАТЫВАТЬ И БИТЬ ПО ОБРАТНЫМ КЛАПАНАМ.<br>ПРОИЗВОДИТЬ ОПРЕССОВКУ ТРУБОПРОВОДА ДАВЛЕНИЕМ ВЫШЕ РАБОЧЕГО.<br>ИСПОЛЬЗОВАТЬ ОБРАТНЫЕ КЛАПАНЫ НА РАБОЧИЕ ПАРАМЕТРЫ, ПРЕВЫШАЮЩИЕ УКАЗАННЫЕ В ДАННОМ ТЕХНИЧЕСКОМ ОПИСАНИИ.<br>ОСУЩЕСТВЛЯТЬ ТЕХНИЧЕСКОЕ ОБСЛУЖИВАНИЕ ОБРАТНЫХ КЛАПАНОВ, ЕСЛИ ВОДОВОД НАХОДИТСЯ ПОД ДАВЛЕНИЕМ.<br>ПРОИЗВОДИТЬ СВАРОЧНЫЕ РАБОТЫ НА ТРУБОПРОВОДЕ ПОСЛЕ УСТАНОВКИ КЛАПАНОВ. |

aikonrussia.ru

## 6. Транспортировка и хранение

Транспортировка осуществляется любым видом транспорта.

До монтажа запорная арматура должна храниться в складских помещениях или под навесом, защищающем от загрязнения, прямых солнечных лучей и атмосферных осадков, обеспечивающих сохранность упаковки.

При длительном хранении (не более 6 месяцев с момента изготовления) клапаны необходимо периодически (не реже 2-х раз в год) осмотреть, удалить наружную грязь и ржавчину.

**Страна-производитель:** Китай.

**Товарный знак:**

aikon

aikonrussia.ru

aikonrussia.ru

**Официальное представительство в России**

CNP-AIKON —

Насосное оборудование ООО «СиЭнПи Рус»

**Адрес:** ООО «СиЭнПи Рус»,

125252, г. Москва, ул. Авиаконструктора Микояна, д.12

**Телефон:** +7 (800) 333-10-74

+7 (499) 703-35-23

**Сайт:** aikonrussia.ru

cnprussia.ru

**Email:** aikon@aikonrussia.ru

cnp@cnprussia.ru